

CERO M225 MINI

3RACING CERO SPORT M225
KEY FEATURES:

1. THE FIRST SPORT TOURING CAR PLATFORM TO UTILIZE PIVOT BALL SUSPENSION ARMS.
2. ALL SUSPENSION GEOMETRY CARRIED FORWARD FROM THE FULL OPTION PRO CHASSIS, CERO ULTRA.
3. ACTIVE REAR SUSPENSION (ARS) ALLOWS INFINITE ADJUSTMENT TO SUIT TRACK CONDITIONS.
4. LOWER SUSPENSION ARMS IN COMPOSITE MATERIAL, ONE PIECE, LIGHTWEIGHT, DURABLE AND PROVIDE ADDITIONAL FLEX.
5. MID MOTOR MOUNT FOR OPTIMAL BALANCE AND CONSISTENCY.
6. MOTOR MOUNT PROVIDES FOR A WIDE RANGE OF GEAR RATIOS, TO SUITE BLINKY SPEC RACING ACROSS ALL WINDS.
7. ONE-PIECE TOP DECK.
8. QUICK CHANGE SPUR GEAR MOUNT.
9. MOLDED TPU FRONT BUMPER.
10. STEERING KNUCKLES ARE COMMON ON ALL 4 CORNERS, REDUCING THE NUMBER OF SPARE PARTS REQUIRED.
11. ONE PIECE BULKHEAD COVERS PROVIDE CONSISTENCY AND REDUCES THE CHANCE OF CHASSIS TWEAK.
12. SPRING-LOADED QUICK-CHANGE BATTERY RETAINER SYSTEM.

Instruction Manual
取扱説明書

RACING

Official Taobao
タオバオサイト
https://3rhk.world.taobao.com

3RACING.SHOP
3レーシング
ショップサイト
https://3racing.shop

Official Website
公式サイト
http://www.3racing.com.hk

Specification / **明細事項**

BEFORE YOU START
Before building and operating your KIT-CERO Sport M225 , you must read through all of the assembly instructions of this instruction manual and fully understand them to get the maximum enjoyment and prevent unnecessary damage.Read carefully and fully understand the instructions before begin assembling. Make sure you review this entire manual. We cannot accept your KIT-CERO Sport M225 for return or exchange after it has been partially or fully assembled.

組み立ての前に
KIT-CERO Sport M225の組立てと取扱いの前に、必ず取扱説明書にある重要な指示、内容をよく御理解いただきお楽しみください。
製品組み立て後には交換、返品はご対応できませんので予めご了承ください。

CUSTOMER SUPPORT
We have made every effort to make these instructions as easy to understand as possible. However, if you have any difficulties, problems, or questions, please do not hesitate to contact the 3RACING support team at ***service@3racing.com.hk*** . Also, please visit our web site at https://3racing.shop to find the latest updates, set up information, option parts,and many other goodies. We pride ourselves on taking excellent care of our customers.

サポート
製品に関する操作、取扱に関する説明はできる限りわかり易く記載しておりますが、組み立ての過程、または製品使用時にご質問等がある場合は、お気軽に3Racingサポートチームのメールアドレスas.jp@3racing.com.hkへご連絡ください。(日本語対応)また、弊社ウェブサイトhttps://3racing.shopでは、更新情報やセットアップに関する情報、オプションパーツ及びその他の製品情報をご覧いただけます。お客様に弊社製品を気持ちよくご利用いただく為、できる限り対応させていただきます。

SAFETY PRECAUTIONS
Please read the instruction manual before building and operating this model and follow all safety precautions. For reference reasons, please keep the instruction manual at hand. For provide the maximum performance, we have a full line upgrade parts for our KIT-CERO Sport M225. Using any third party parts on this model will void guaranty immediately. The buyer expressly agree to indemnify and hold harmless 3RACING for all claims resulting directly or indirectly from the purchase, ownership or use of the product.

安全にご利用いただく為に
製品の組み立てや取扱いに関し、付属の取扱説明書をよくお読みになり安全に留意してにご利用ください。取扱説明書はいつでも参照出来る様、常にお手元に保管することをお勧め致します。また、本製品は製品性能を最も高めるアップグレードパーツを多く採用し、構成されています。他社製品製パーツ等を使用してのご利用の場合、保証対象外となりますのでご了承ください。

Included Items / 製品に含むアイテム :



#3000 Silicone Oil
#3000 シリコンオイル



#350 Silicone Oil
#350 シリコンオイル

Updated Instruction Manual / Set-up Sheet / Set-up Manual / Gear Ratio Chart :
更新版取扱説明書 / セットアップ用紙 / セットアップ説明書 / ギアレシオ図表 :

English Version / **英語版 :** http://www.3racing.com.hk https://3racing.shop
Japanese Version / **日本語版:** http://www.3racing.com.hk https://3racing.shop

Tool Required / 必要なツール :



1.5mm Hex Wrench
1.5mm 六角レンチ
2.0mm Hex Wrench
2.0mm 六角レンチ
2.5mm Ball Driver Hex Wrench
2.5mm 六角ボールドライバー
4.0mm Phillips Screwdriver
4.0mm プラスドライバー
5.5mm Nut Driver
5.5mm ナットドライバ



PLIERS
プライヤー



WIRE CUTTER
ワイヤーカッター



HOBBY KNIFE
カッター



SCISSORS
はさみ



BODY REAMER
ボディーリーマー



TWEEZERS
ピンセット



CA GLUE
CAグルー

Specifications / 基本スペック :

Overall Length/全長 : 366mm Chassis Only
Overall Width/全幅 : 167mm
Overall Height/全高: 88mm
Wheel Base/ホイールベース : 225mm
Weight/全備重量 : Approx 1320g

Contents / 目録

1. Front Page / 表紙 ---------- P1
2. Specification / 明細事項 ---------- P2
3. Remaining Parts / 付属部品 ---------- P3
4. Bag 1 / バッグ 1 ---------- P4
5. Gear Differential Assembly / ギアデフの取付け ---------- P5
6. Center Gear Adaptor & Solid Axle Assembly / センターギアアダプター & ソリットアクスルの取付け ---------- P6
7. Bag 2 / バッグ 2 ---------- P7
8. Front And Rear Suspension Arm Assembly / フロント & リアサスアームの取付け -- P8 - 9
9. Bag 3 / バッグ 3 ---------- P10
10. Front And Rear Bulkhead Installation / フロント & リアバルクヘッドの取付け -- P11 - 12
11. Drivetrain Installation / 駆動システムの取付け ---------- P13
12. Bag 4 / バッグ 4 ---------- P14
13. Front And Rear Shock Tower Assembly / フロント & リアショックタワーの取付け --- P15
14. Front And Rear Stabilizer Assembly /フロント & リアスタビライザーの取付け -- P16 - 18
15. Bag 5 / バッグ 5 ---------- P19
16. Front And Rear Knuckle Assembly / フロント & リアナックルの取付け ------ P20 - 22
17. Oil Damper Assembly / オイルダンパーの取付け ---------- P23 - 24
18. RC Unit Installation / RCユニットの取り付け ---------- P25 - 27
19. Front And Rear Body Post Assembly / フロント & リアボディーポストの取付け -- P28 - 29
20. Setup Sheet / セットアップシート ---------- P30 - 31
21. Gear Ratio Chart / ギアレシオチャット ---------- P32
22. Spare Parts & Optional Parts / スペアパーツ & オプショナルパーツ ------- P33 - 35
23. End Page / 裏表紙 ---------- P36

REMAINING PARTS / 付属部品

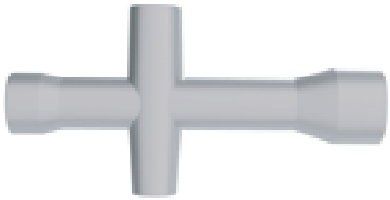

Cross Wrench (1)
クロスレンチ (1)



Ball Cap Socket (1)
ボールキャップソケット (1)



M3 x 8mm Button Head Screw (2)
M3 x 8mm ボタンヘッドスクリュー (2)



Body Clip (8)
ボディークリップ (8)



Ceramic Grease (1)
セラミックグリス (1)



Open End Wrench (1)
オープンエンドレンチ (1)



2mm Allen Key (1)
2mm 六角レンチ (1)



Cero Ultra Diff Bearing Housing Low Profile (4)
セロウルトラ デフベアリング
ハウジング ロープロファイル (4)



Foam Bumper (1)
フォームバンパー (1)









#3000 Silicone Oil (1)
#3000 シリコンオイル (1)



Thread Locker (1)
ネジロック剤 (1)



#350 Silicone Oil (1)
#350 シリコンオイル (1)



66T Pulley (1)
66T プーリー (1)



Servo Saver 23T (1)
サーポセイバー 23T (1)



Servo Saver 25T (1)
サーポセイバー 25T (1)



Double Sided Sticky Tape (1)
両面テープ (1)

Parts Include / 製品に含めるパーツ

BAG 1



P5 O-Ring (2)
P5 Oリング (2)

M2 x 9.8mm Pin (2)
M2 x 9.8mm ピン (2)



10T Bevel Gear (4)
10T ベベルギア (4)

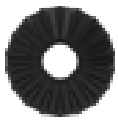

18T Bevel Gear (2)
18T ベベルギア (2)



3.5mm Cross Pin (1)
3.5mm クロスピン (1)



Differential Outer Joint (2)
デフアウタージョイント (2)



Front Solid Axle (1)
フロントソリッドアクスル (1)

88T Pulley (1)
88T プーリー (1)

M3.6 x 9.5 x 0.1mm Spacer (4)
M3.6 x 9.5 x 0.1mm スペーサー (4)



M5.1 x 15.4 x 0.3mm Spacer (2)
M5.1 x 15.4 x 0.3mm スペーサー (2)



Gear Adaptor (1)
ギアアダプター (1)



20T Pulley (1)
20T プーリー (1)



Solid Axle Outer Joint A (1)
ソリットアクスルアウタージョイント A (1)



Solid Axle Outer Joint B (1)
ソリットアクスルアウタージョイント B (1)



38T Bevel Gear (1)
38T ベベルギア (1)

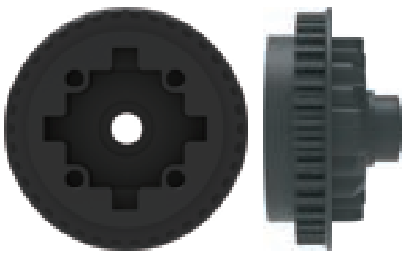

Gear Differential Housing (1)
ギアデフハウジング (1)

M3 x 8mm Flat Head Screw (4)
M3 x 8mm フラットヘッドスクリュー (4)



M3 x 6mm Button Head Screw (3)
M3 x 6mm ボタンヘッドスクリュー (3)



M3 x 20mm Button Head Screw (1)
M3 x 20mm ボタンヘッドスクリュー (1)



M5 x 8 x 2.5mm Bearing (1)
M5 x 8 x 2.5mm ベアリング (1)



M5 x 7 x 1.5mm Brass Spacer (1)
M5 x 7 x 1.5mm ブラススペーサー (1)



M5 x 10 x 4mm Flanged Bearing (1)
M5 x 10 x 4mm フランジベアリング (1)



M10 x 15 x 4mm Bearing (4)
M10 x 15 x 4mm ベアリング (4)

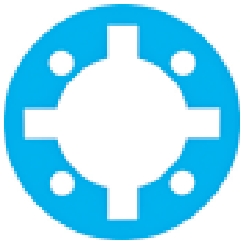

Gear Differential Gasket (1)
ギアデフガスケット (1)

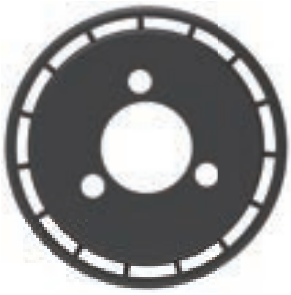

38T Pulley Cover (1)
38Tプーリーカバー (1)



38T Pulley (1)
38T プーリー (1)

Click here to watch the assembly of the gear differential.

1. Gear Differential Assembly / ギアデフの取付け

Step 1

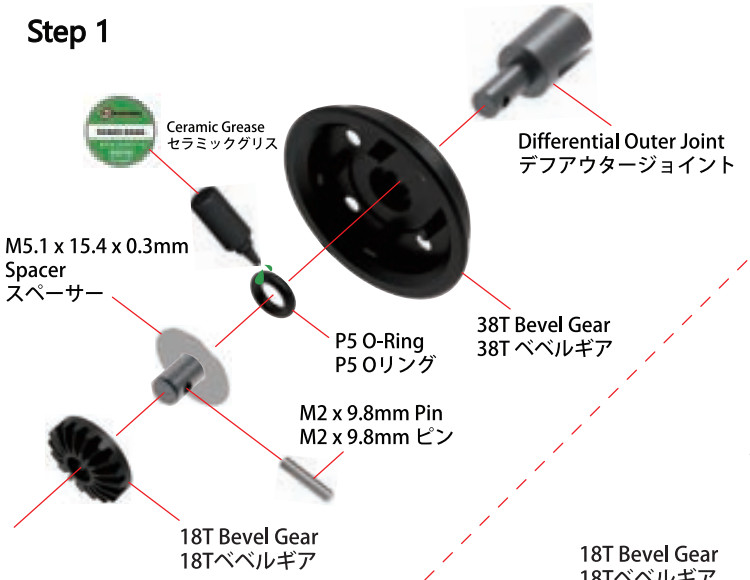

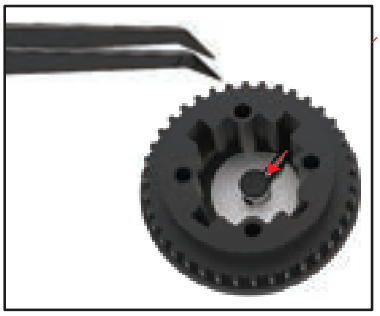

Step 2

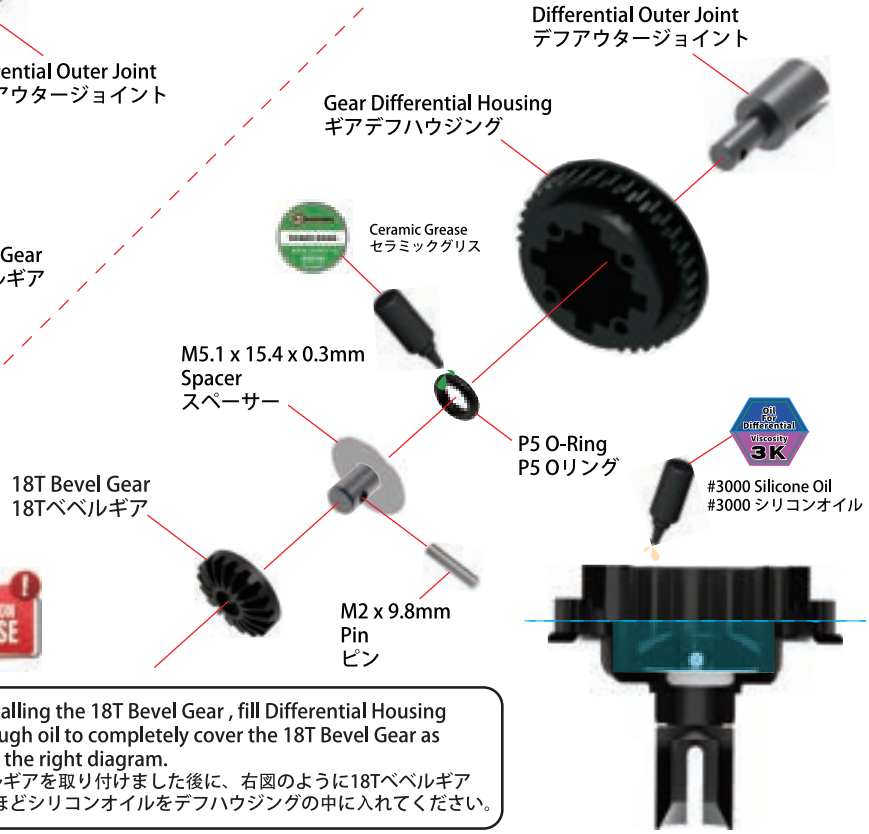

After installing the 18T Bevel Gear , fill Differential Housing with enough oil to completely cover the 18T Bevel Gear as shown in the right diagram.
18Tベベルギアを取り付けました後に、右図のように18Tベベルギアを被せるほどシリコンオイルをデフハウジングの中に入れてください。

Step 3

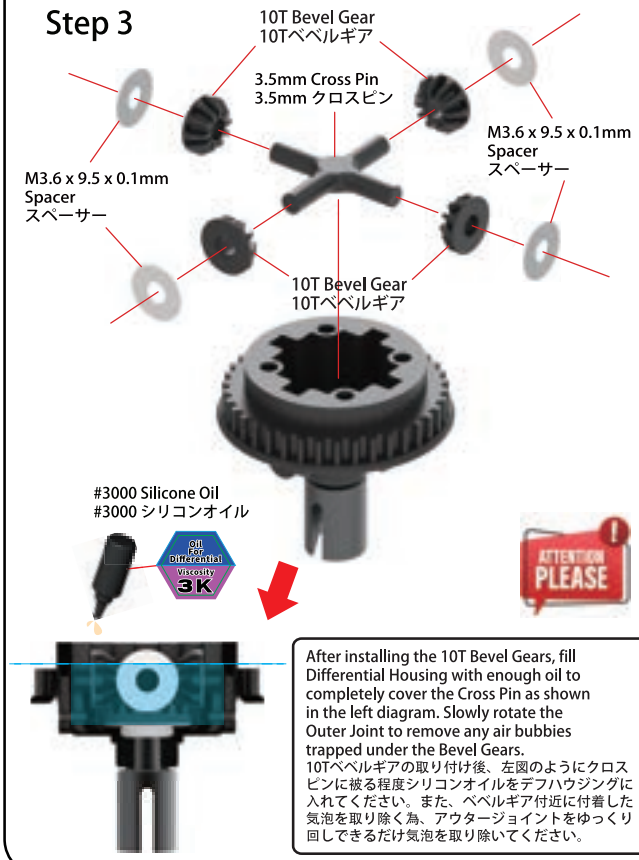

After installing the 10T Bevel Gears, fill Differential Housing with enough oil to completely cover the Cross Pin as shown in the left diagram. Slowly rotate the Outer Joint to remove any air bubbies trapped under the Bevel Gears.
10Tベベルギアの取り付け後、左図のようにクロスピンに被る程度シリコンオイルをデフハウジングに入れてください。また、ベベルギア付近に付着した気泡を取り除く為、アウタージョイントをゆっくり回しできるだけ気泡を取り除いてください。

Step 4



Step 5





Assembled View
組立図

Click here to watch the solid axle assembly and center gear adaptor.

2. Center Gear Adaptor & Solid Axle Assembly
センターギアアダプター＆ソリットアクスルの取付け

Solid Axle / ソリッドアクスル

Step 1



Step 2



Step 3



Assembled View
組立図

Spur Gear Adaptor / スパーギアアダプター

Step 1

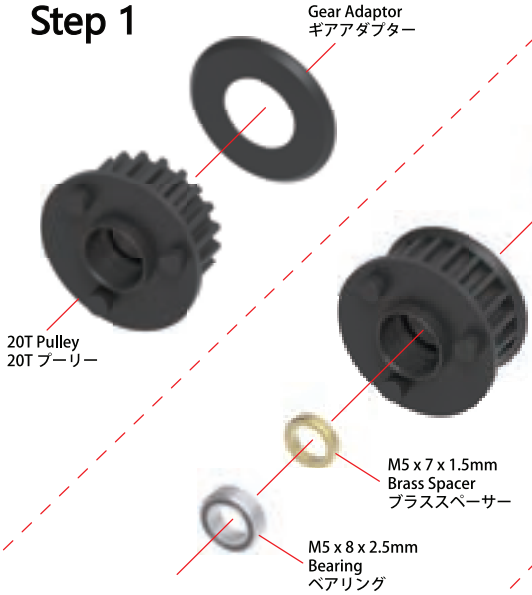

Step 2

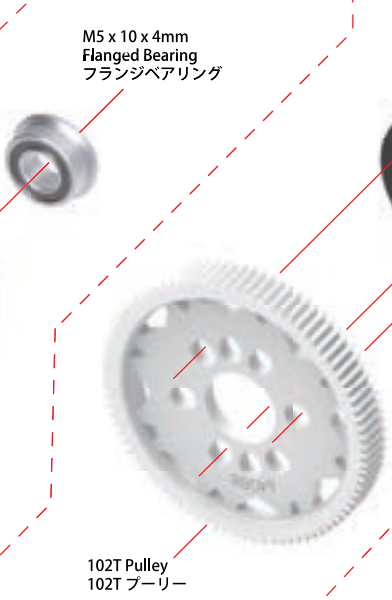

Step 3





Assembled View
組立図

Parts Include / 製品に含めるパーツ

BAG 2



M3 x 8mm Set Screw (4)
M3 x 8mm セットスクリュー (4)



M3 x 6mm Flat Head Screw (8)
M3 x 6mm フラットヘッドスクリュー (8)



4.8mm Suspension Pivot Ball (8)
4.8mm サスマウントピボットボール (8)



M3 x 8 x 0.5mm Spacer (8)
M3 x 8 x 0.5mm スペーサー (8)



4.8mm Ball Stud L=5 (8)
4.8mm ボールスタッド L=5 (8)



4.8mm Ball Joint (4)
4.8mm ボールジョイント (4)



4.8mm Suspension Pivot Bushing (8)
4.8mm サスペンション ピボットブッシング (8)



5.2mm Suspension Pivot Bushing (4)
5.2mm サスペンション ピボットブッシング (4)



Upper Wishbone Spacer (8)
アッパー ウィッシュボーン スペーサー (8)



Lower Wishbone Spacer (4)
ロウワーウィッシュボーンスペーサー (4)



Front Lower Wishbone L (1)
フロントロワーウィッシュボーン L (1)



Front Lower Wishbone R (1)
フロントロワーウィッシュボーン R (1)



Rear Lower Wishbone L (1)
リアロワーウィッシュボーン L (1)



Rear Lower Wishbone R (1)
リアロワーウィッシュボーン R (1)



Fiber Glass Chassis (1)
ガラス繊維シャーシ (1)

Watching the Front And Rear Suspension Arm Assembly click here

2. Front And Rear Suspension Arm Assembly
フロント＆リアサスアームの取付け

Front Suspension Arm / フロント･サスアーム

Left / 左側





Assembled View
組立図

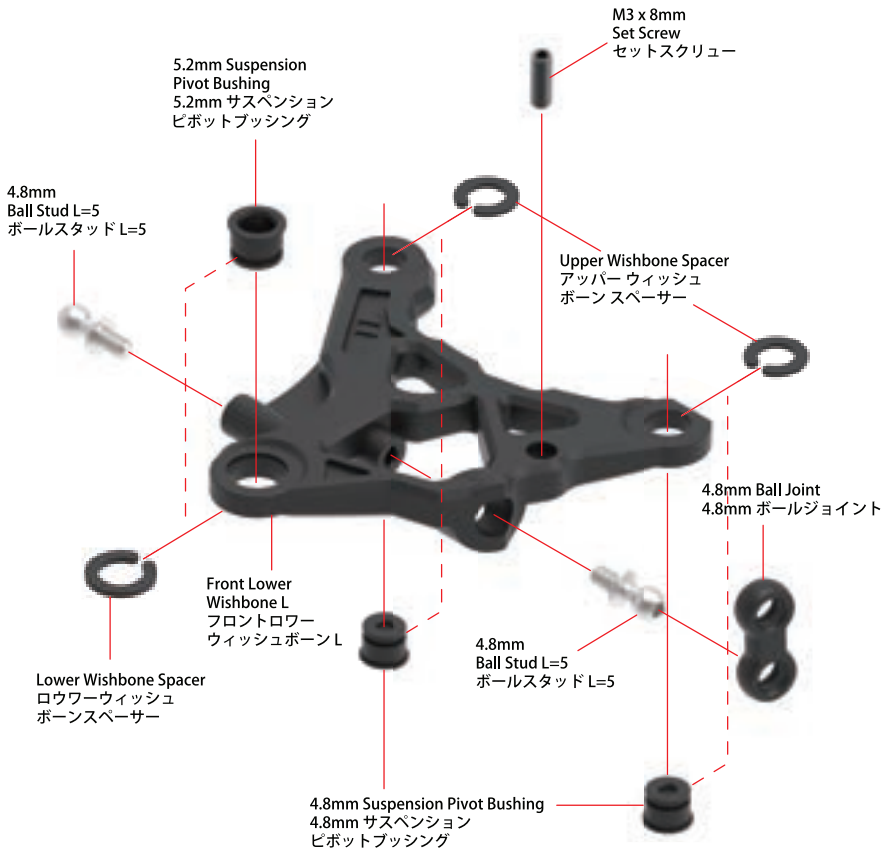

Note : Please repeat steps for Right Side assembly.
ご注意:別方向の組立はステップを繰り返してください。

Rear Suspension Arm / リア･サスアーム

Left / 左側





Assembled View
組立図

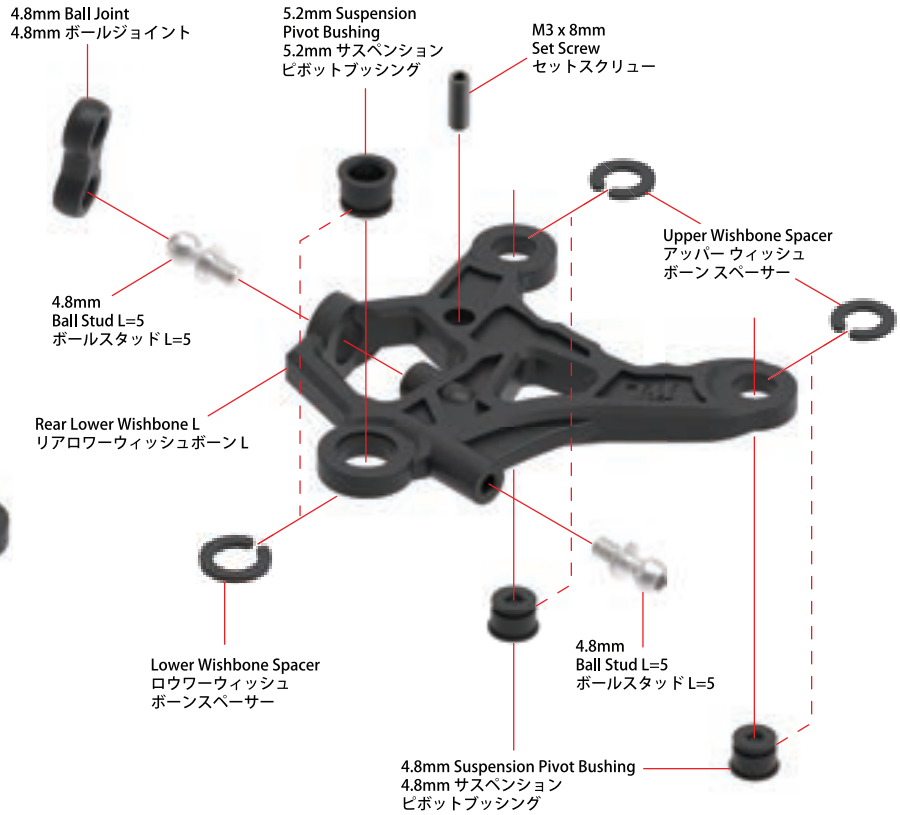

Note : Please repeat steps for Right Side assembly.
ご注意:別方向の組立はステップを繰り返してください。

2. Front And Rear Suspension Arm Assembly
フロント＆リアサスアームの取付け

Front / フロント

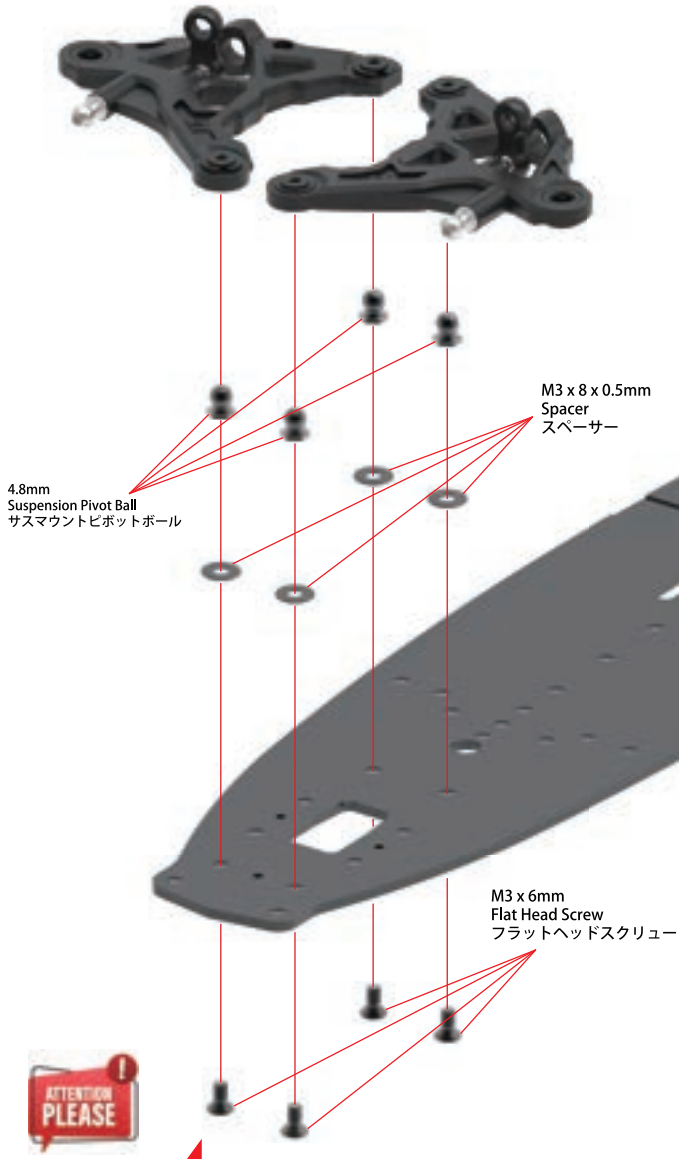

Note: After the suspension arms are assembled, they should be able to move up and down freely.
ご注意：サスペンションアームの取り付け後、上下にスムースに動作するか確認してください。



Assembled View
組立図

Rear / リア

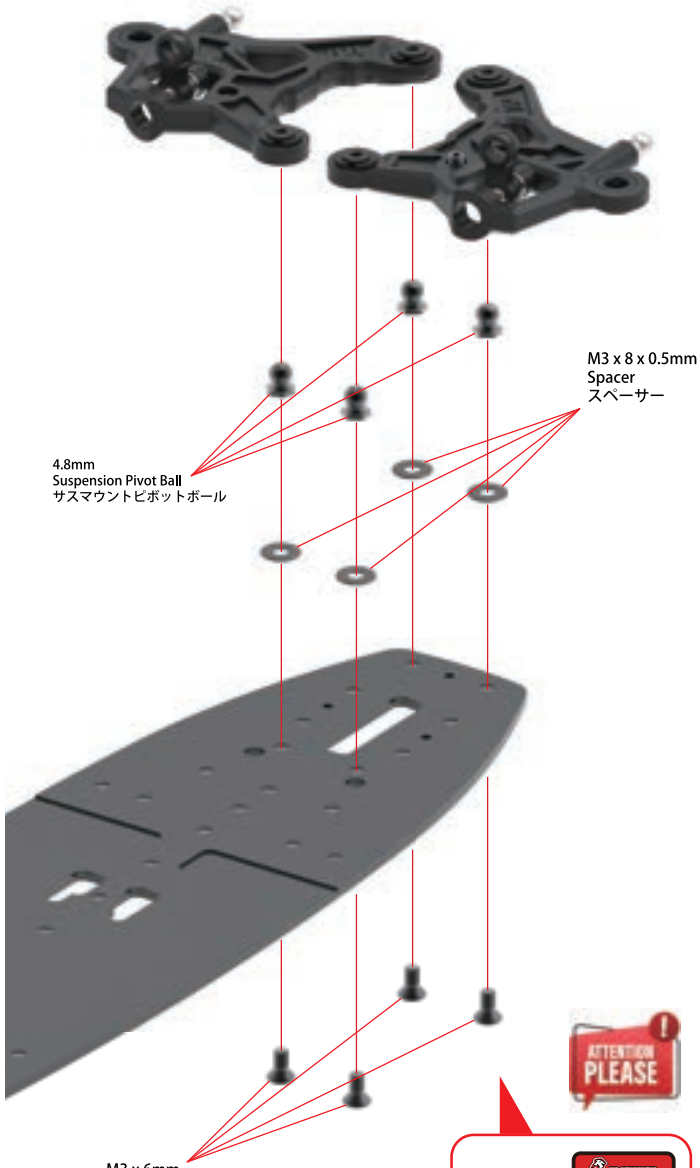



Assembled View
組立図

Note: After the suspension arms are assembled, they should be able to move up and down freely.
ご注意：サスペンションアームの取り付け後、上下にスムースに動作するか確認してください。

Parts Include / 製品に含めるパーツ

BAG 3



M3 x 5 x 0.2mm Shim (2)
M3 x 5 x 0.2mm シム (2)



M5 x 7 x 0.2mm Shim (1)
M5 x 7 x 0.2mm シム (1)



M2.5 x 4 x 6mm Spacer (2)
M2.5 x 4 x 6mm スペーサー (2)



M3 x 6mm Flat Head Screw (15)
M3 x 6mm フラットヘッドスクリュー (15)



M3 x 6mm Button Head Screw (1)
M3 x 6mm ボタンヘッドスクリュー (1)



M3 x 8mm Button Head Screw (1)
M3 x 8mm ボタンヘッドスクリュー (1)



M3 x 16mm Button Head Screw (1)
M3 x 16mm ボタンヘッドスクリュー (1)



M3 x 8mm Low-Profile Machined Screw (2)
M3 x 8mm チタン低背加工ネジ (2)



M2.5 x 10mm Socket Screw (2)
M2.5 x 10mm ソケットスクリュー (2)



4.8mm Ball Stud L=5 (5)
4.8mm ボールスタッド L=5 (5)



Fan Mount (1)
ファンマウント (1)



5mm Countersink Washer (2)
5mm ステアリングワッシャー (2)



M3 x 6 x 2.5mm Bearing (2)
M3 x 6 x 2.5mm ベアリング (2)



M5 x 8 x 2.5mm Bearing (4)
M5 x 8 x 2.5mm ベアリング (4)

M5 x 7 x 1mm O-Ring (1)
M5 x 7 x 1mm Oリング (1)



M5 x 6.5 x 2.5mm Brass Spacer (2)
M5 x 6.5 x 2.5mm ブラススペーサー (2)



M8 x 12.5mm Steering Post (2)
M8 x 12.5mm ステアリングポスト (2)



Cero Spur Gear Locker (1)
セロ スパーギアロッカー (1)



Differential Bearing Housing High Profile (4)
セロウルトラ ディフベアリング
ハウジング ハイプロファイル (4)



Midship Belt 279 (1)
ミッドシップベルト 279 (1)



Midship Belt 351 (1)
ミッドシップベルト 351 (1)



Steering Arm -L (1)
ステアリングアーム -L (1)



Steering Arm -R (1)
ステアリングアーム -R (1)



Steering Link (1)
ステアリングリンク (1)



Motor Mount (1)
モーターマウント (1)



Bulkhead A (2)
バルクヘッドー A (2)



Bulkhead B (2)
バルクヘッドー B (2)

Click here to watch the assembly of the front and rear bulkhead, and motor mount assembly

4. Front And Rear Bulkhead Installation
フロント＆リアバルクヘッドの取付け

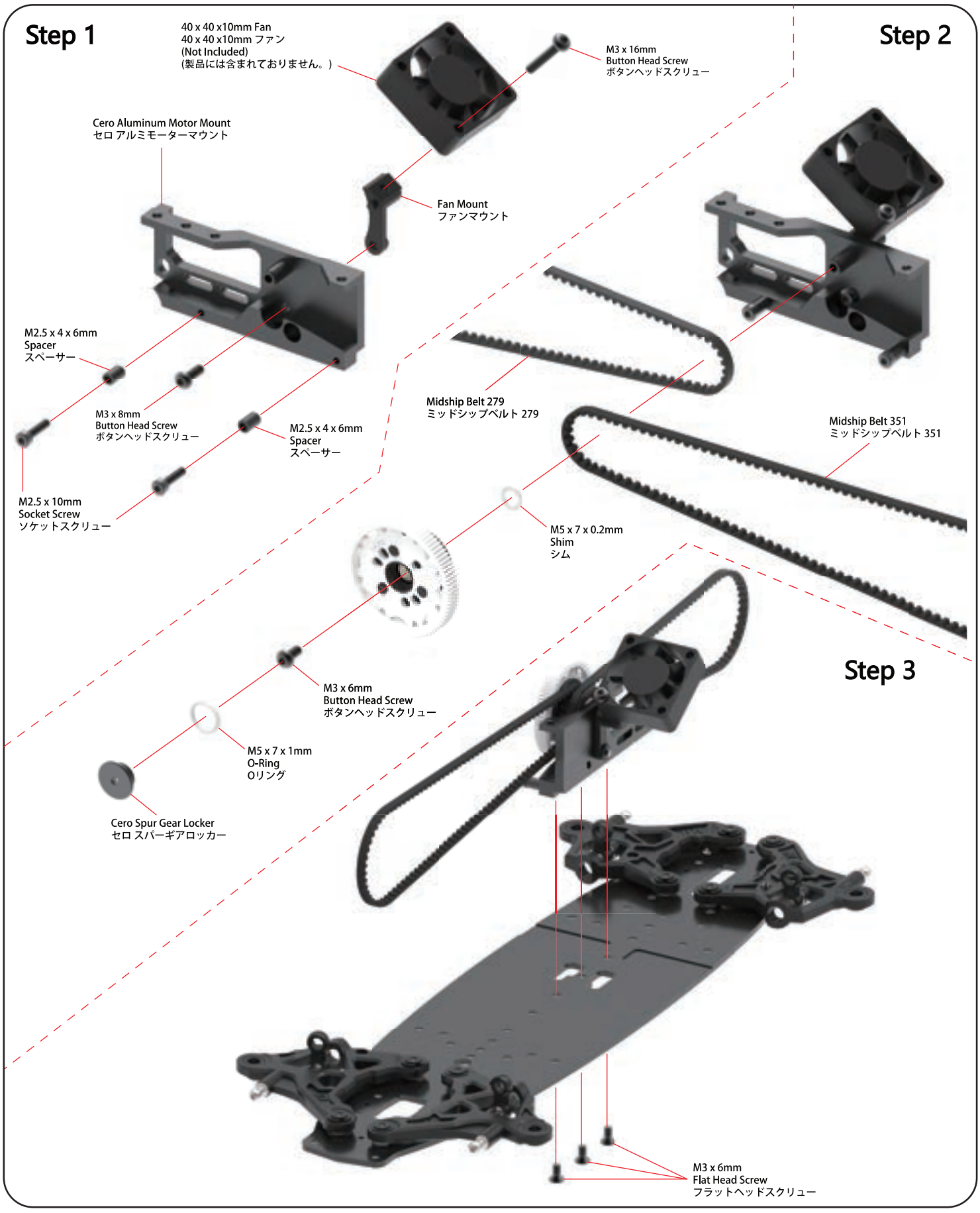

4. Front And Rear Bulkhead Installation
フロント＆リアバルクヘッドの取付け

Step 1

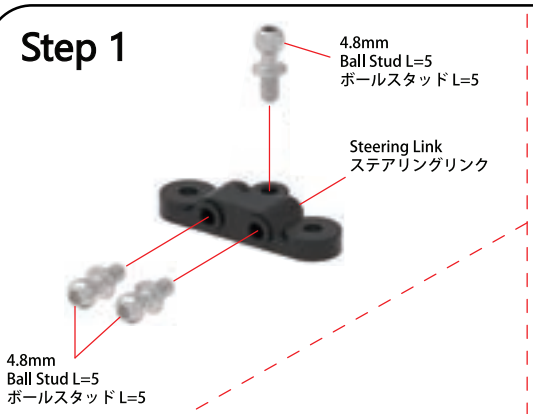

Step 2

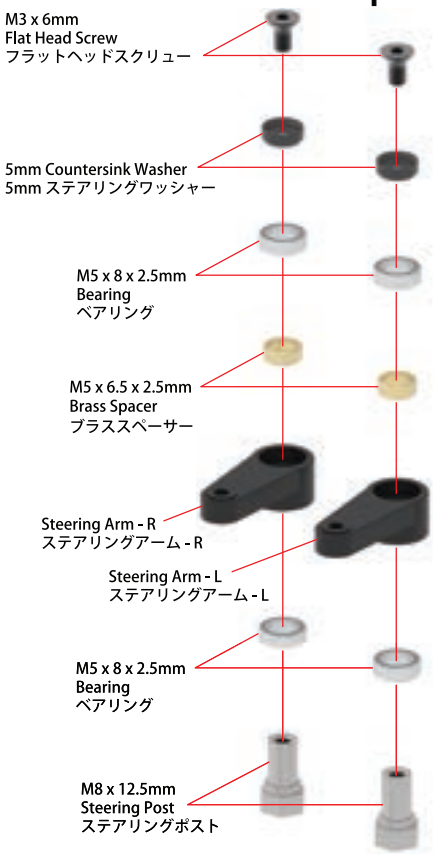

Note: Don't tighten the 2 screws shown in the picture
ご注意：画像にある2本のネジは締めないでください。



Note: After assembling the steering bellcranks, the assembly should be able to pivot freely.
ご注意：ステアリングシステムの取り付け後、上下にスムースに動作するか確認してください。

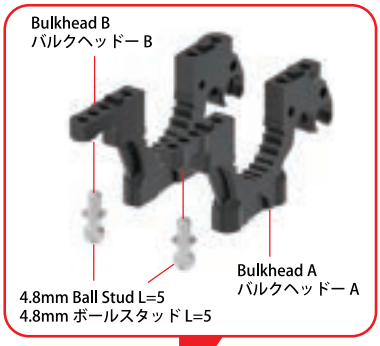

Step 3



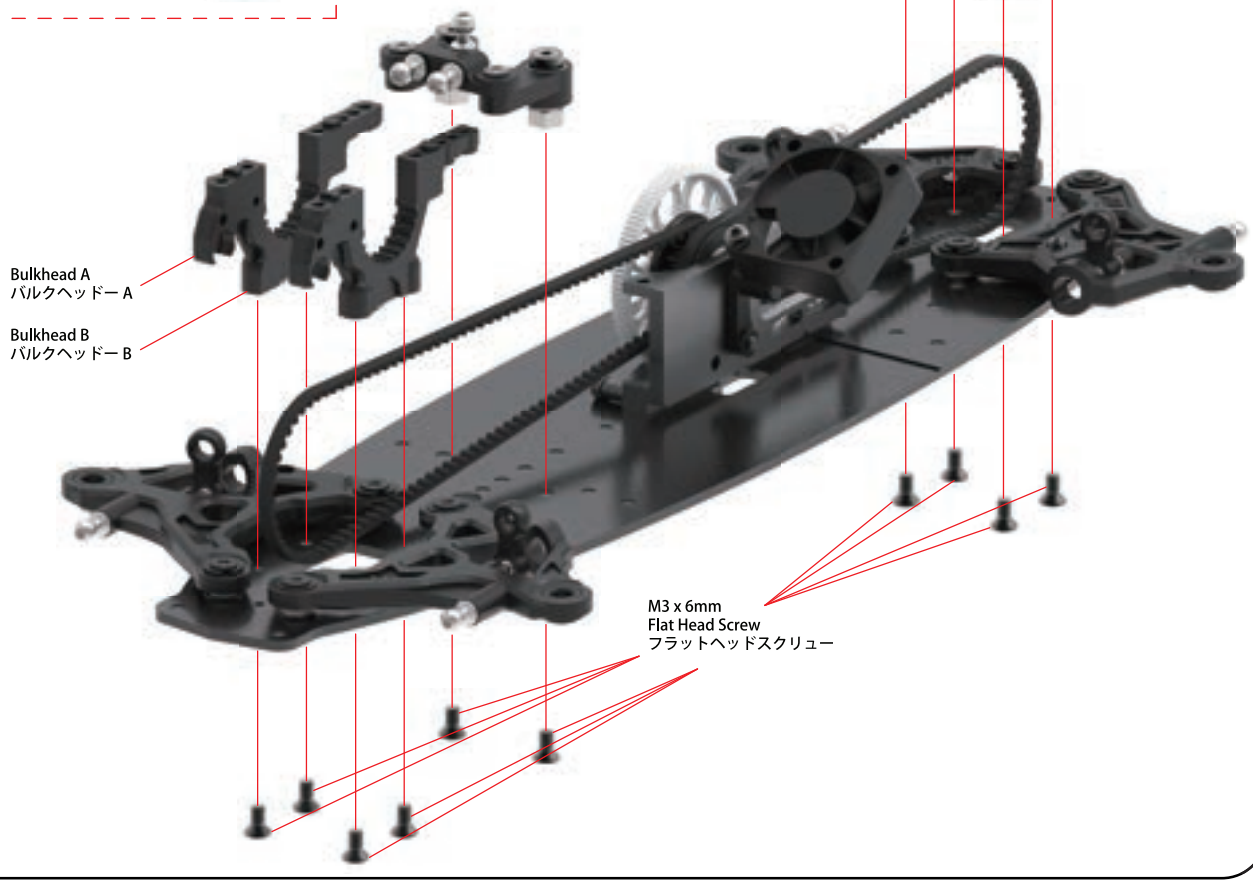

Watching the Front And Rear Shock Tower Assembly click here

5. Drivetrain Installation / 駆動システムの取付け

Differential Bearing Housing High Profile
セロウルトラ ディフベアリング ハウジング ハイプロファイル



Differential Bearing Housing High Profile
セロウルトラ ディフベアリング ハウジング ハイプロファイル



Assembled View
組立図

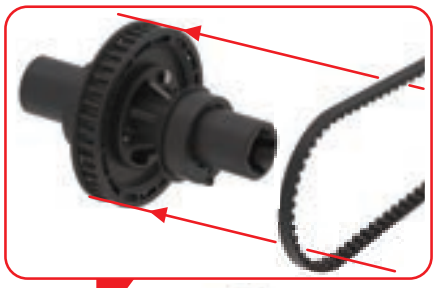

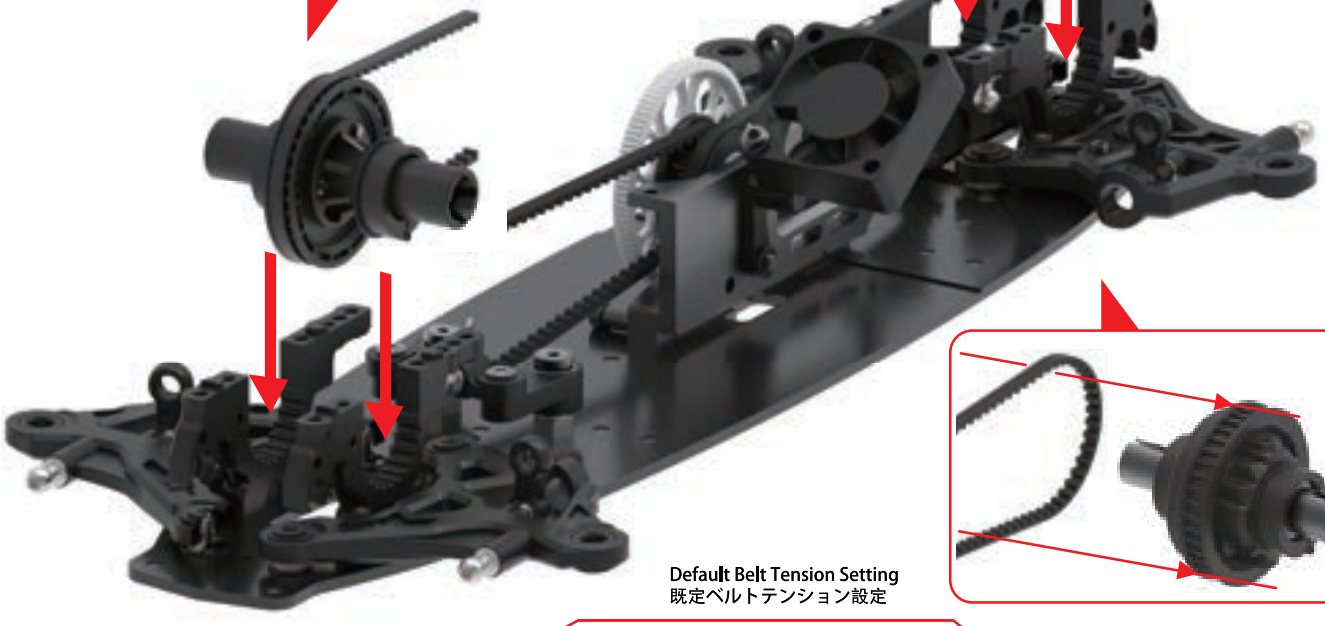

Differential Bearing Housing High Profile
セロウルトラ ディフベアリング ハウジング ハイプロファイル



Differential Bearing Housing High Profile
セロウルトラ ディフベアリング ハウジング ハイプロファイル



Assembled View
組立図

Default Belt Tension Setting
既定ベルトテンション設定

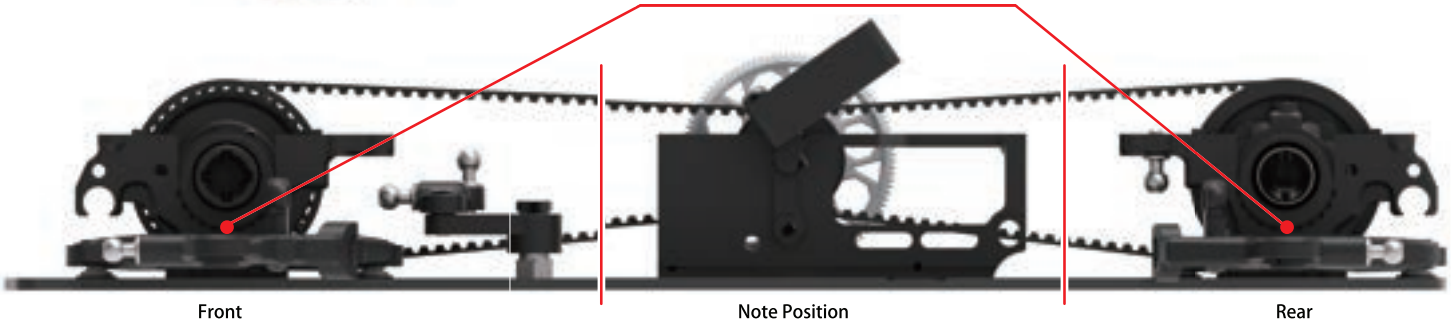

Front
フロント

Note Position
位置注意

Rear
リア

Parts Include / 製品に含めるパーツ

BAG 4



M3 x 3mm
Set Screw (8)
セットスクリュー (8)



M2.5 x 6mm Socket Screw (4)
M2.5 x 6mm ソケットスクリュー (4)



M2.5 x 10mm Socket Screw (4)
M2.5 x 10mm ソケットスクリュー (4)



M3 x 5mm Upper Deck Bolt Screw (2)
M3 x 5mm アッパーデッキ ボルトネジ (2)



M3 x 6mm Button Head Screw (6)
M3 x 6mm ボタンヘッドスクリュー (6)



M3 x 8mm Button Head Screw (8)
M3 x 8mm ボタンヘッドスクリュー (8)



4.8mm Stabilizer Ball (4)
4.8mm スタビライザーボール (4)



Stabilizer Locker (4)
スタビライザーロッカー (4)



M3 x 6 x 1mm Spacer (2)
M3 x 6 x 1mm スペーサー (2)



Bulkhead Cover (2)
バルクヘッドカバー (2)



4.8mm Ball Stud L=5 (12)
4.8mm ボールスタッド L=5 (12)



M4 x 7 x 2.5mm Bearing (4)
M4 x 7 x 2.5mm ベアリング (4)



Front Shock Tower -A (1) / B (1)
フロントショックタワー -A (1) / B (1)



Rear Shock Tower -A (1) / B (1)
リアショックタワー -A (1) / B (1)



1.0mm Stabilizer (1)
1.0mm スタビライザー (1)



Twist Bar 19mm (2)
ツイストバー19mm (2)



1.1mm Stabilizer (1)
1.1mm スタビライザー (1)



Fiber Glass Upper Deck (1)
グラスファイバーアッパーデッキ (1)

6. Front And Rear Shock Tower Assembly
フロント & リアショックタワーの取付け

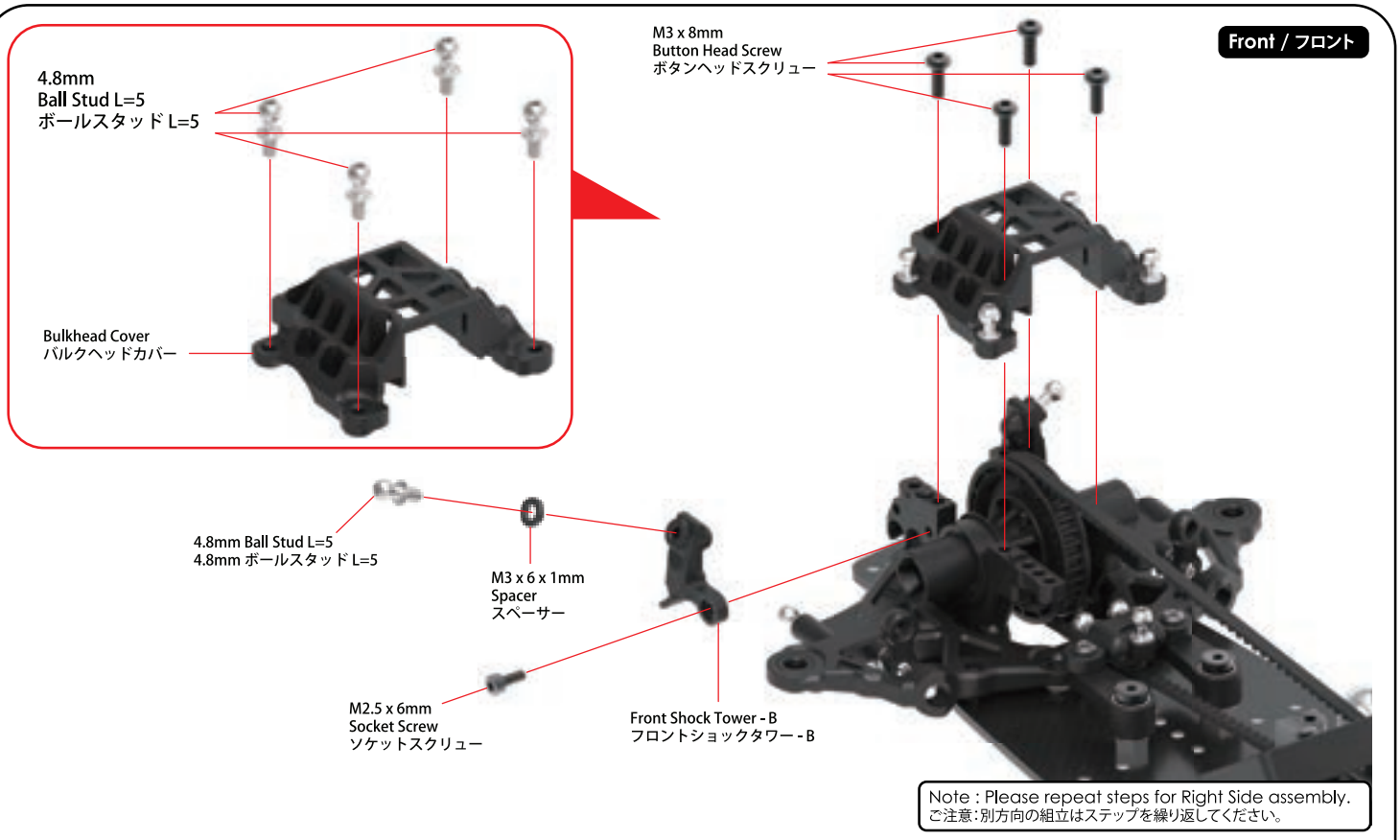

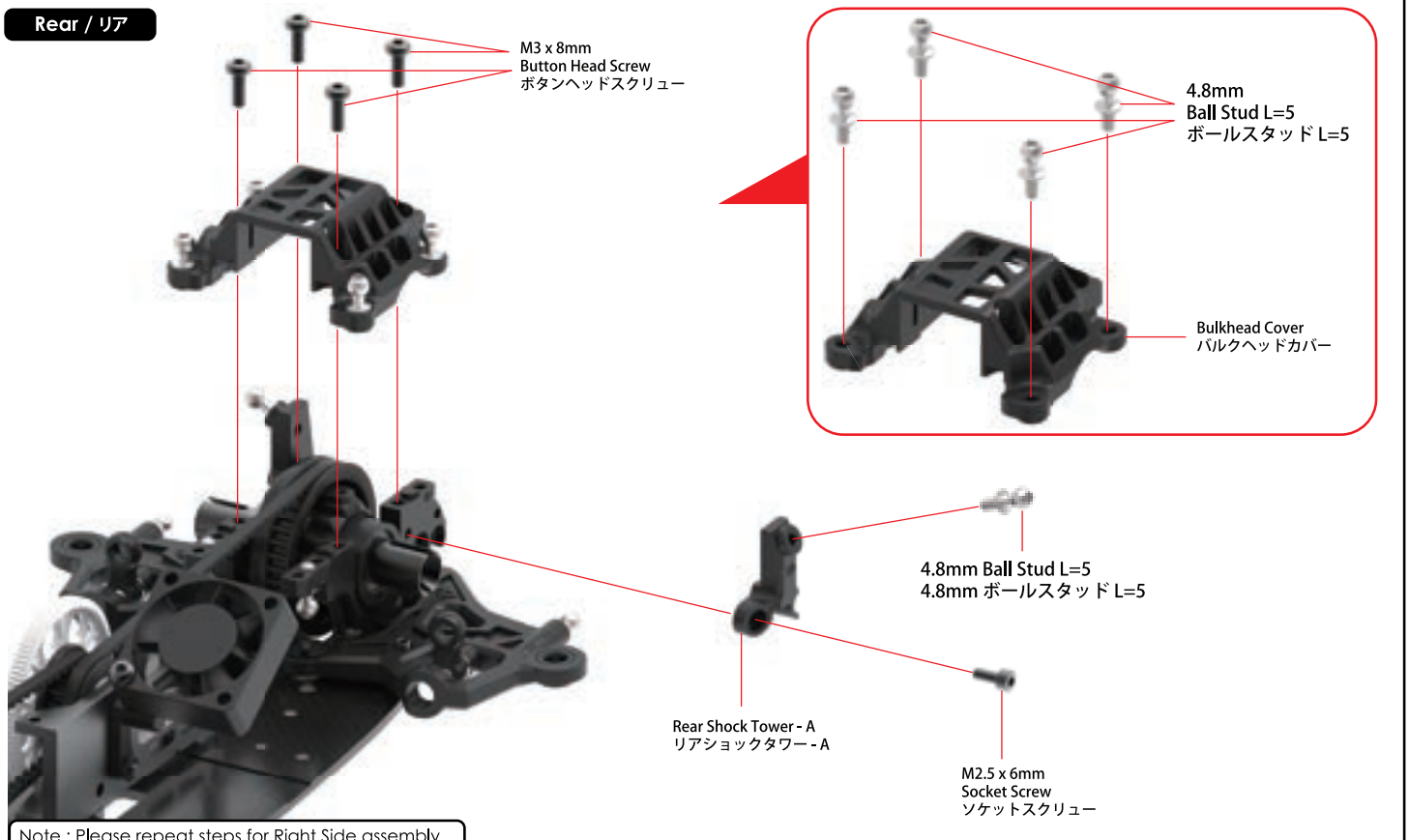

Watching the Front And Rear Stabilizer Assembly click here

7. Front And Rear Stabilizer Assembly
フロント＆リアスタビライザーの取付け

Front / フロント

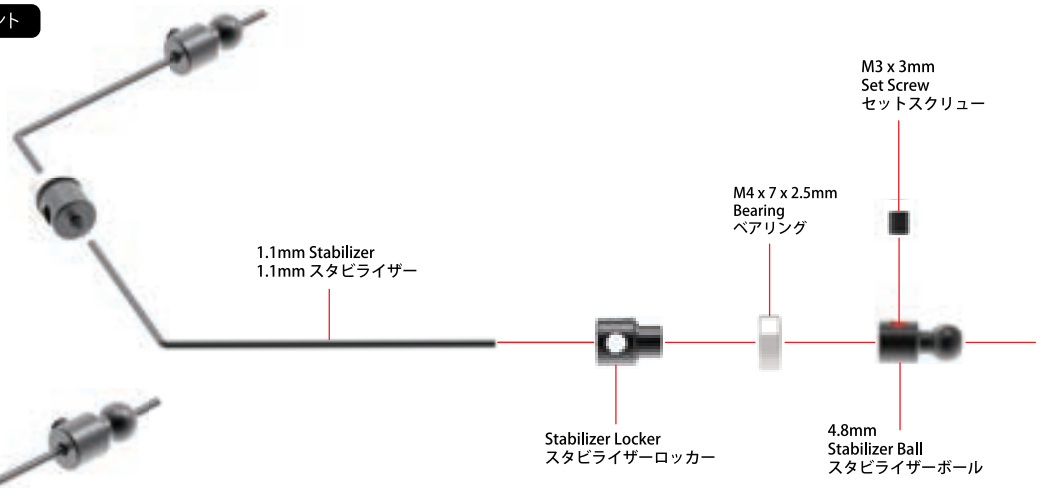



Assembled View
組立図



Note: M3 x 3mm Set Screw does not need to be tighten,just need to slightly touching the stabilizer.
ご注意：M3x3mmセットスクリューはスタビライザーを強くロックしていない事を確認してください。セットスクリューはスタビライザーに軽く接している状態とし、スタビライザーがスムースに稼働するように設定してください。

ATTENTION PLEASE





M3 x 3mm
Set Screw
セットスクリュー



ATTENTION PLEASE

Note: After the suspension arms are assembled, they should be able to move up and down freely.
ご注意：サスペンションアームの取り付け後、上下にスムースに動作するか確認してください。



7. Front And Rear Stabilizer Assembly
フロント & リアスタビライザーの取付け

Rear / リア

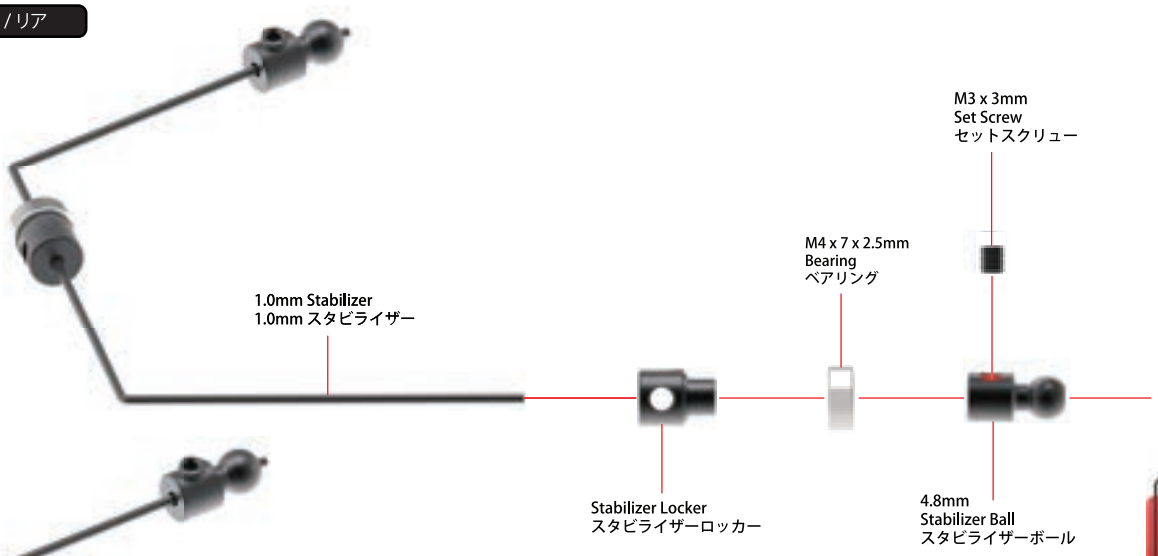

ATTENTION PLEASE

Assembled View
組立図





Note: M3 x 3mm Set Screw does not need to be tighten,just need to slightly touching the stabilizer.
ご注意：M3x3mmセットスクリューはスタビライザーを強くロックしていない事を確認してください。セットスクリューはスタビライザーに軽く接している状態とし、スタビライザーがスムースに稼働するように設定してください。





M3 x 3mm
Set Screw
セットスクリュー

ATTENTION PLEASE

Note: After the suspension arms are assembled, they should be able to move up and down freely.
ご注意：サスペンションアームの取り付け後、上下にスムースに動作するか確認してください。

7. Front And Rear Stabilizer Assembly
フロント & リアスタビライザーの取付け

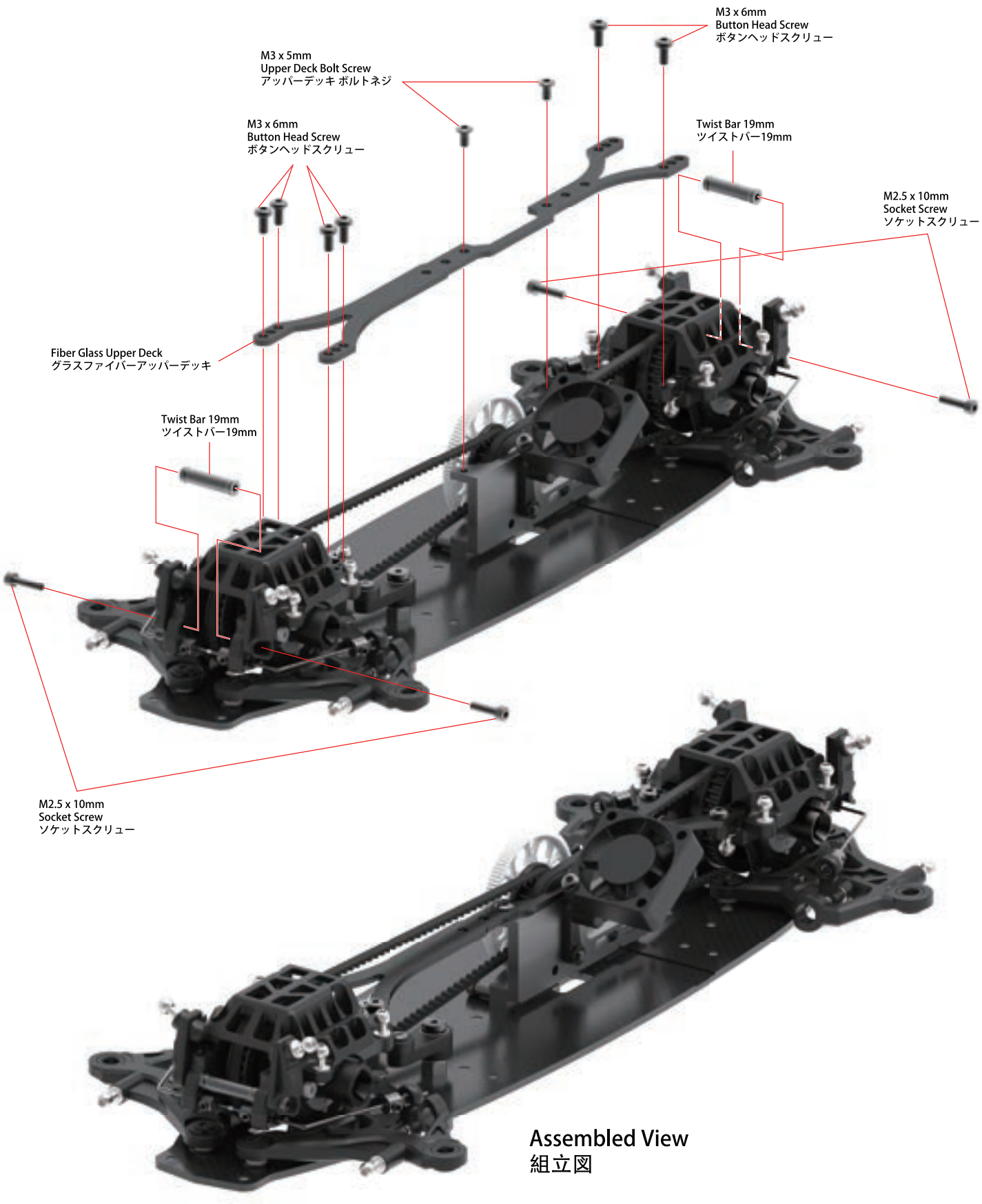

Assembled View
組立図

Parts Include / 製品に含めるパーツ

BAG 5



M3 x 5 x 1mm O-Ring (4)
M3 x 5 x 1mm Oリング (4)



4.8mm Ball Hex L=5 (4)
4.8mm ボール(六角) L=5 (4)



Suspension Pivot Ball with Screw 4.5mm x 5.2mm (8)
セロ サスペンションピボットボールネジ 4.5mm x 5.2mm (8)



M3 x 6mm Button Head Screw (4)
M3 x 6mm ボタンヘッドスクリュー (4)



M3 x 12mm Button Head Screw (4)
M3 x 12mm ボタンヘッドスクリュー (4)



M3 x 6 x 3mm Spacer (4)
M3 x 6 x 3mm スペーサー (4)



M6 x 10 x 3mm Bearing (8)
M6 x 10 x 3mm ベアリング (8)



4.8mm Suspension Pivot Bushing (8)
4.8mm サスペンション ピボットブッシング (8)



Upper Wishbone Spacer (8)
アッパー ウィッシュボーン スペーサー (8)



M4 x 16mm Turnbuckle (4)
M4 x 16mm ターンバックル (4)



18mm Turnbuckle (2)
18mm ターンバックル (2)



30mm Turnbuckle (2)
30mm ターンバックル (2)



Cero Ultra Outer
Shaft Hub 3mm (4)
セロウルトラ アウター
シャフトハブ3mm (4)



Cero Universal Swing Shaft (4)
セロ ユニバーサル スイングシャフト (4)



Rear Knuckle Arm (2)
リアナックルアーム (2)



Front Knuckle Arm (2)
フロントナックルアーム (2)



4.8mm x 16mm Ball End (8)
4.8mm x 16mm ボールエンド (8)



Front Upper Wishborn Ball Cap 5.2mm (4)
フロントアッパー ウィッシュ
ボーン ボールキャップ 5.2mm (4)



Composite Knuckle (4)
コンポジットナックル (4)



Upper Wishbone A (2)
アッパーウィッシュボーン A (2)



Upper Wishbone B (2)
アッパーウィッシュボーン B (2)

Watching the Front And Rear Knuckle Assembly click here

8. Front And Rear Knuckle Assembly
フロント & リアナックルの取付け

Left / 左側 Step 1



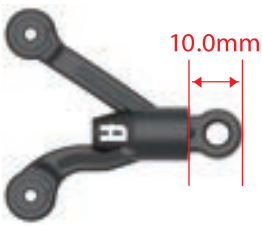





Assembled View
組立図



Step 2



Note : Please repeat steps for Right Side assembly.
ご注意:別方向の組立はステップを繰り返してください。

Left / 左側 Step 1







Assembled View
組立図



Step 2

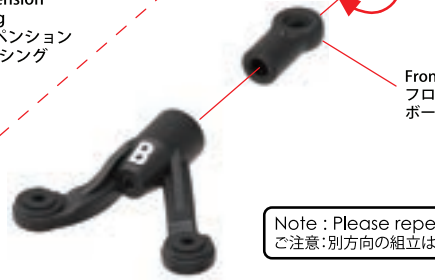

Note : Please repeat steps for Right Side assembly.
ご注意:別方向の組立はステップを繰り返してください。

8. Front And Rear Knuckle Assembly
フロント＆リアナックルの取付け

Front Knuckle / フロント・ナックル

Left / 左側

Step 1



Step 2

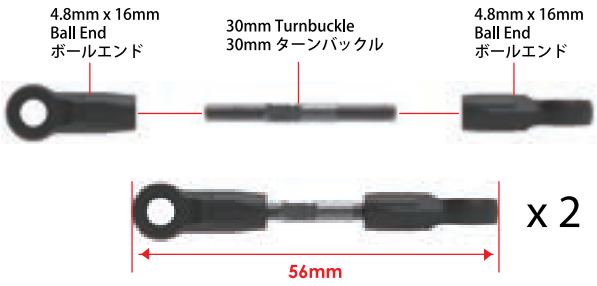

Assembled View
組立図

Step 3



ATTENTION PLEASE

Please reassemble this section once again.
この部分をもう一度組み立ててください



Assembled View
組立図

Note : Please repeat steps for Right Side assembly.
ご注意:別方向の組立はステップを繰り返してください。

Step 4

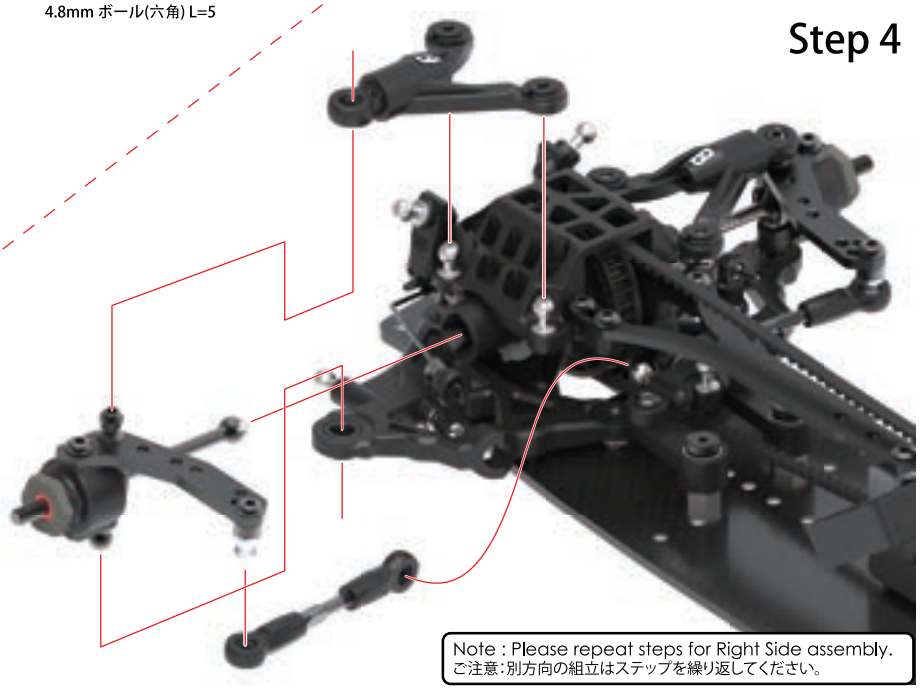

Note : Please repeat steps for Right Side assembly.
ご注意:別方向の組立はステップを繰り返してください。

8. Front And Rear Knuckle Assembly
フロント＆リアナックルの取付け

Rear Knuckle / リアナックル

Left / 左側

Step 1

Suspension Pivot Ball with Screw 4.5mm x 5.2mm
セロ サスペンションピボットボールネジ 4.5mm x 5.2mm

M3 x 12mm
Button Head Screw
ボタンヘッドスクリュー

M3 x 6mm
Button Head Screw
ボタンヘッドスクリュー

Rear Knuckle Arm
リアナックルアーム

M3 x 6 x 3mm
Spacer
スペーサー

4.8mm Ball Hex L=5
4.8mm ボール(六角) L=5

Cero Ultra Outer Shaft Hub 3mm
セロウルトラ アウターシャフトハブ3mm

M6 x 10 x 3mm
Bearing
ベアリング

M3 x 5 x 1mm
O-Ring
Oリング

M6 x 10 x 3mm
Bearing
ベアリング

Composite Knuckle
コンポジットナックル

Suspension Pivot Ball with Screw 3.5mm x 5.2mm
セロ サスペンションピボットボールネジ 4.5mm x 5.2mm



Assembled View
組立図

Note : Please repeat steps for Right Side assembly.
ご注意：別方向の組立はステップを繰り返してください。

Step 2

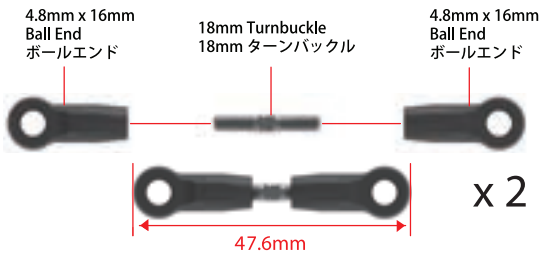

Assembled View
組立図

Cero Universal Swing Shaft
セロ ユニバーサルスイングシャフト



Please reassemble this section once again.
この部分をもう一度組み立ててください

M2 x 9.8mm Pin
M2 x 9.8mm ピン

Thread Locker
ネジロック剤



Drive Shaft Roller
ドライブシャフトローラー

Universal Swing Outer Shaft
セロ ユニバーサルスイングアウターシャフト

M3 x 2.5mm
Set Screw
セットスクリュー

Step 3

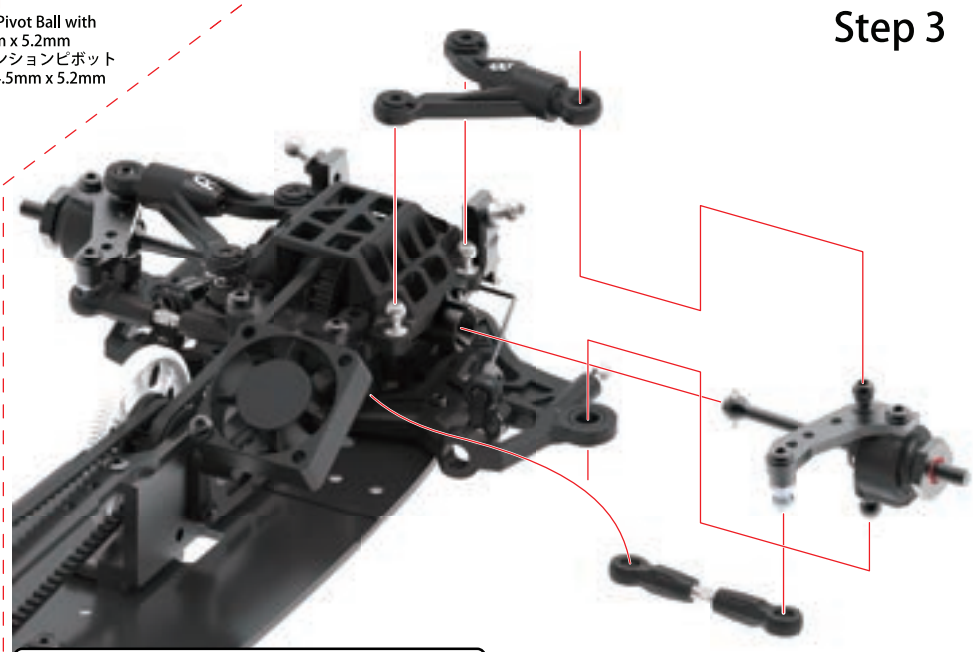

Note : Please repeat steps for Right Side assembly.
ご注意：別方向の組立はステップを繰り返してください。

Parts Include / 製品に含めるパーツ

BAG 6



5 x 6 x 0.4mm E-Ring (8)
5 x 6 x 0.4mm Eリング (8)



2.9 x 1.9mm O-Ring (4)
2.9 x 1.9mm Oリング (4)

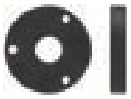

Shock Piston (3 Holes) (4)
ショックピストン(3 ホール) (4)



M3 x 22mm Shock Shaft (4)
M3 x 22mm ショックシャフト (4)



O-Ring Cover (4)
Oリングカバー (4)



Bottom Cap (4)
ボトムキャップ (4)



Adjustable Ring (4)
可調整リング (4)



M1.4 x 14 x 20.5mm 5.75T Spring (2)
M1.4 x 14 x 20.5mm 5.75T スプリング (2)
(Yellow C2.6)



Cero Big Bore Low Profile
Absorber Ball Cap (4)
セロ ビッグボア ロープロファイル
アブソーバーボールキャップ (4)



Aluminum Spring
Base Cover 14mm (4)
アルミスプリング
ベースカバー14mm (4)



M1.4 x 14 x 20.5mm 5.25T Spring (2)
M1.4 x 14 x 20.5mm 5.25T スプリング (2)
(Green C2.8)



Shock Silicon Cap (4)
ショックシリコンキャップ (4)



Shock Top Plastic Cap (4)
ショックトッププキャップ (4)

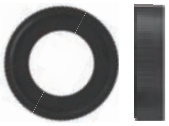

Upper Cover (4)
アッパーカバー (4)



Oil Shock Body (4)
オイルショックボディ (4)

Watching the Oil Damper Assembly click here

9. Oil Damper Assembly / オイルダンパーの取付け

Step 1

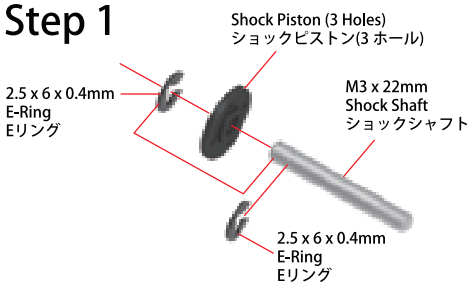

Step 2



Step 3

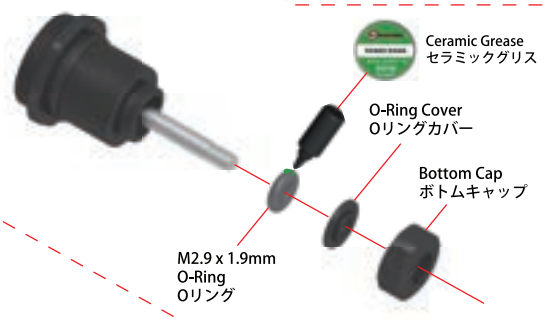

Step 4

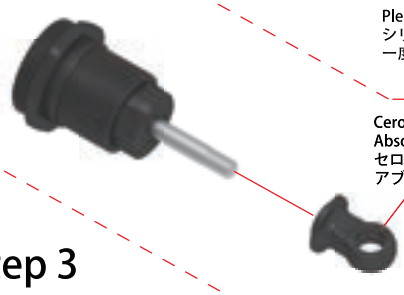

Step 5

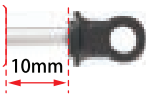

Please pre-thread the ball end hole by using a M3 Screw.
シリコンオイルを入れる前に、先にM3タイピングツールを使って、一度ボールキャップホールにタップしてください。







9. Oil Damper Assembly / オイルダンパーの取付け

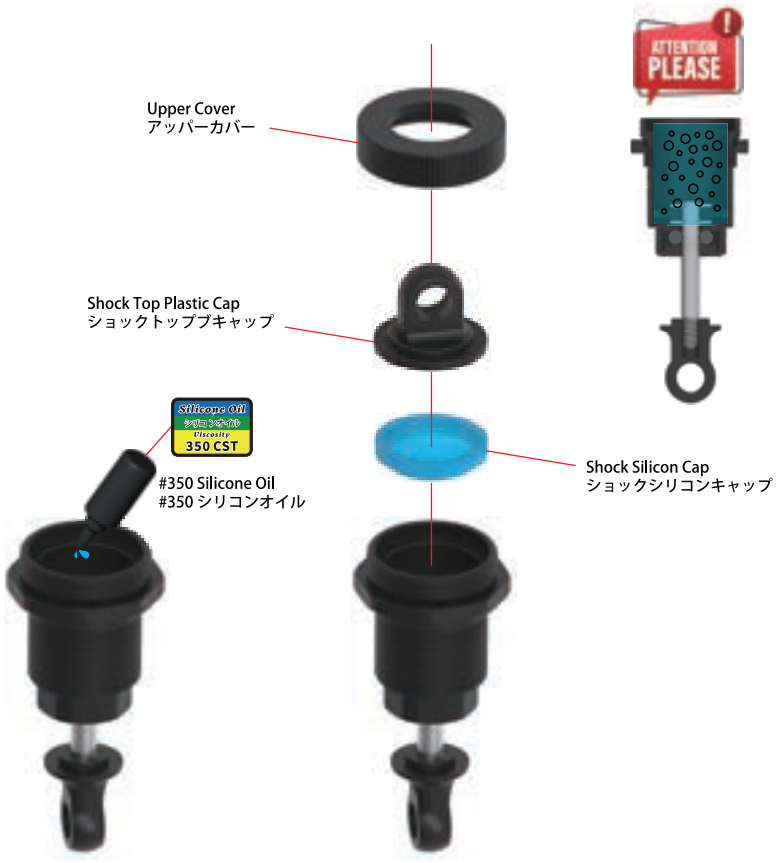

1.Fully extend the shock shaft until piston is at the bottom of shock body, while holding the shock upright fill shock oil to the level shown on the diagram to the left.
ショックシャフトをピストンがショックボディの最下部に来るまで下に引き、ショックオイルを左図の位置まで注入します。

2.Slowly compress and extent shock shaft to remove any air bubbles under the piston.
気泡が上部から排出されるようにピストンを上下に動作させ、気泡がなくなるまでゆっくりピストンを上下に動かしてください。

3.Fully extent shock shaft, top up shock oil if necessary and allow to rest for 5 minutes or until all air bubbles have been removed.
再度ショックシャフトを引き、必要であればショックオイルを補充してください。この状態で5分ほど置き、全ての気泡がなくなっている事を確認してください。

4.Install Silicon Cap at an angle as shown in diagram below and bleed out any excess oil.
シリコンキャップを取り付けます。この際、シリコンキャップを斜めに角度を付けながら取り付けることで気泡の混入を防ぎます。少量のオイルが溢れる場合がありますが問題ありません。

5.Fully tighten the cap and clean off any excess oil.
ショックトップキャップ、アッパーカバーをしっかりと取り付け、余分なオイルを拭き取ります。

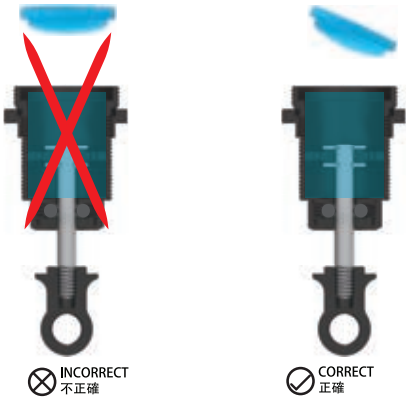

Install shock silicon cap on to shock body in an angle as shown, it is normal for excess oil to leak out.
ショックボディにシリコンキャップを取り付ける際、少量のオイルが溢れる場合がありますが問題ありません。

Front / フロント

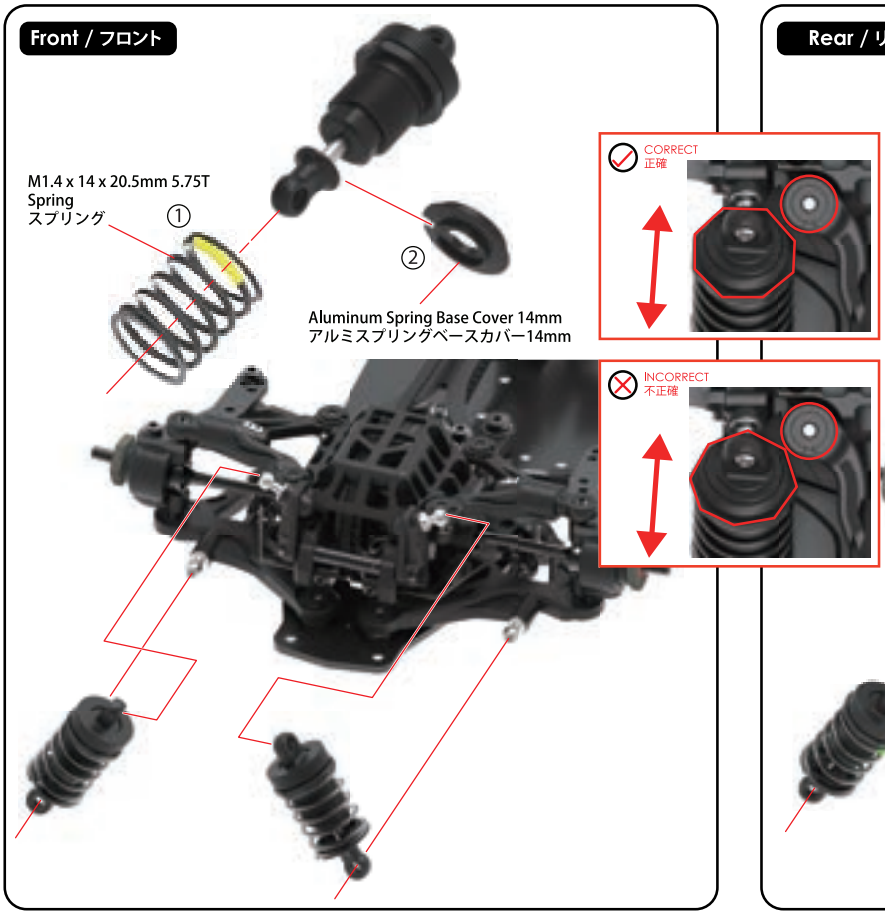

Rear / リア

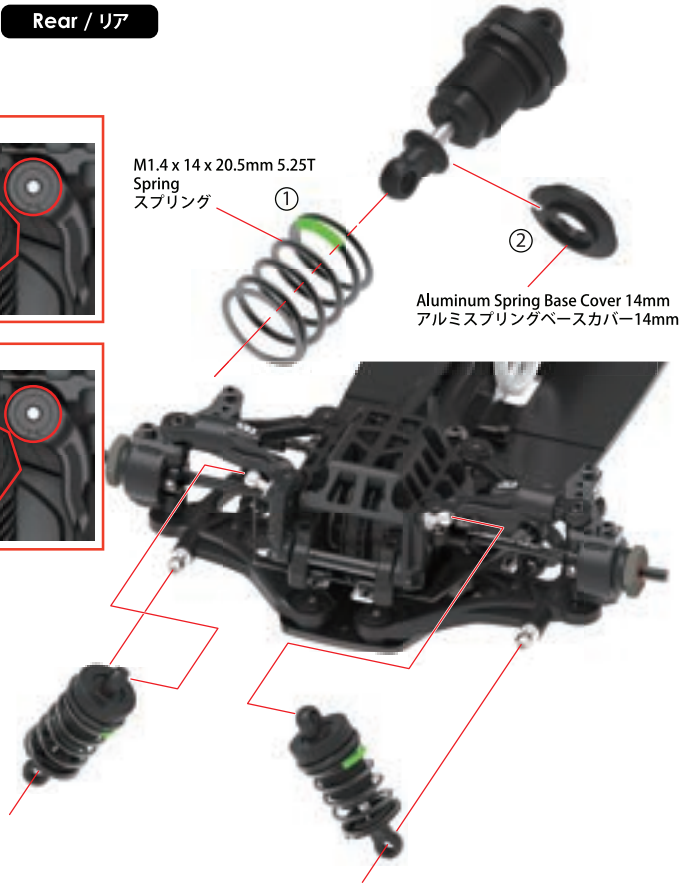

Parts Include / 製品に含めるパーツ

BAG 7


M3 x 3mm Set Screw (1)
M3 x 3mm セットスクリュー (1)


M0.6 x 4.4 x 8_4T Spring (2)
M0.6 x 4.4 x 8_4Tスプリング (2)


M3 x 6mm Button Head Screw (3)
M3 x 6mm ボタンヘッドスクリュー (3)


M3 x 6mm Flat Head Screw (3)
M3 x 6mm フラットヘッドスクリュー (3)


M3 x 8mm Flat Head Screw (9)
M3 x 8mm フラットヘッドスクリュー (9)


M3 x 8mm Button Head Screw (3)
M3 x 8mm ボタンヘッドスクリュー (3)


4.8mm Ball Stud L=5 (1)
4.8mm ボールスタッド L=5 (1)


3mm Flat Head Washer (2)
3mm フラットヘッドワッシャー (2)


M3 x 16mm Set Screw (2)
M3 x 16mm セットスクリュー (2)


18mm Turnbuckle (1)
18mm ターンバックル (1)


Battery Housing_E (2)
バッテリーハウジング_ E (2)


Battery Housing_C (2)
バッテリーハウジング_C (2)


Battery Housing_D (2)
バッテリーハウジング_D (2)


4.8mm x 16mm Ball End (2)
4.8mm x 16mm ボールエンド (2)


8mm Servo Post (1)
8mm サーボポスト (1)


Servo Mount (1)
サーボマウント (1)

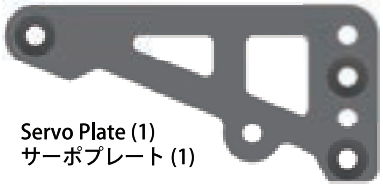
Servo Plate (1)
サーボプレート (1)

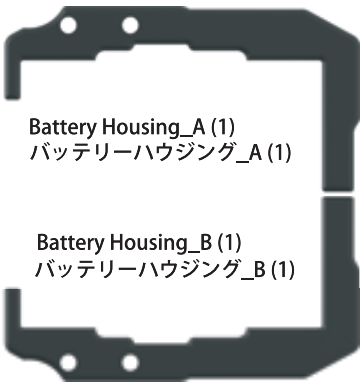
Battery Housing_A (1)
バッテリーハウジング_A (1)

Battery Housing_B (1)
バッテリーハウジング_B (1)

Watching the RC Unit Installation click here

10. RC Unit Installation / RCユニットの取り付け

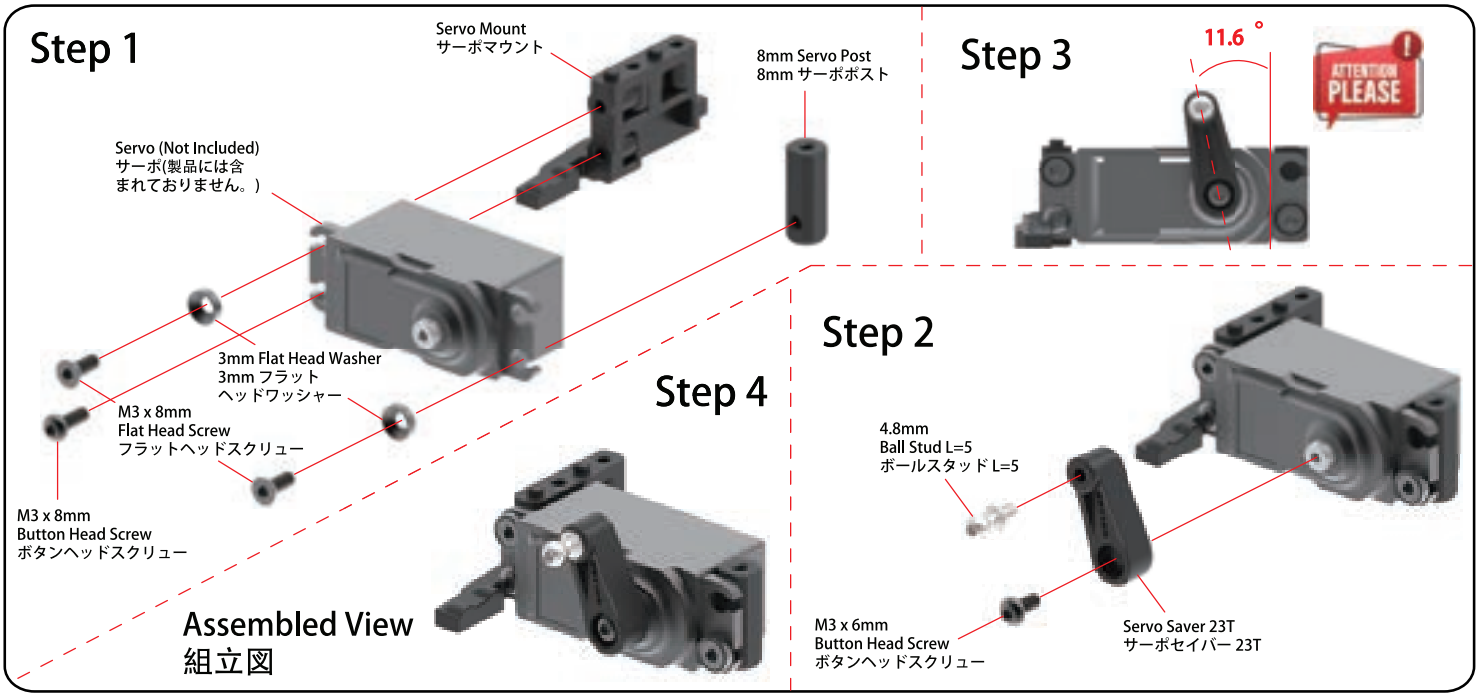

10. RC Unit Installation / RCユニットの取り付け

Step 1

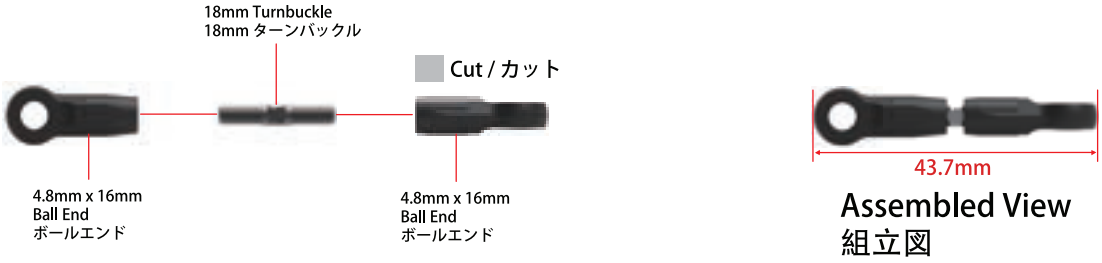

Assembled View
組立図

Step 2

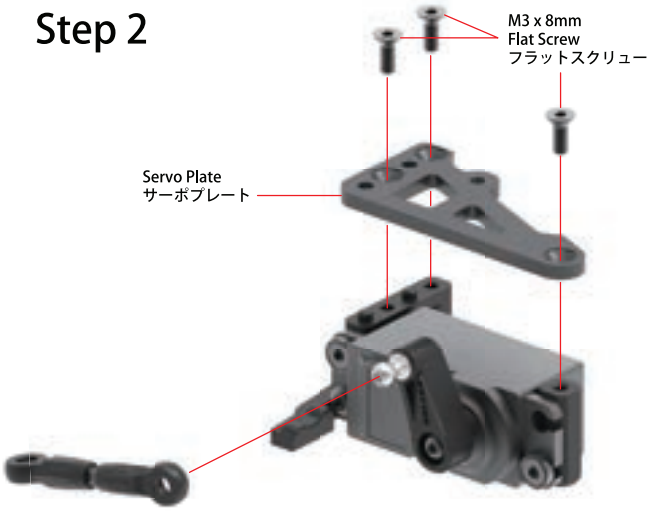

Step 3

10. RC Unit Installation / RCユニットの取り付け

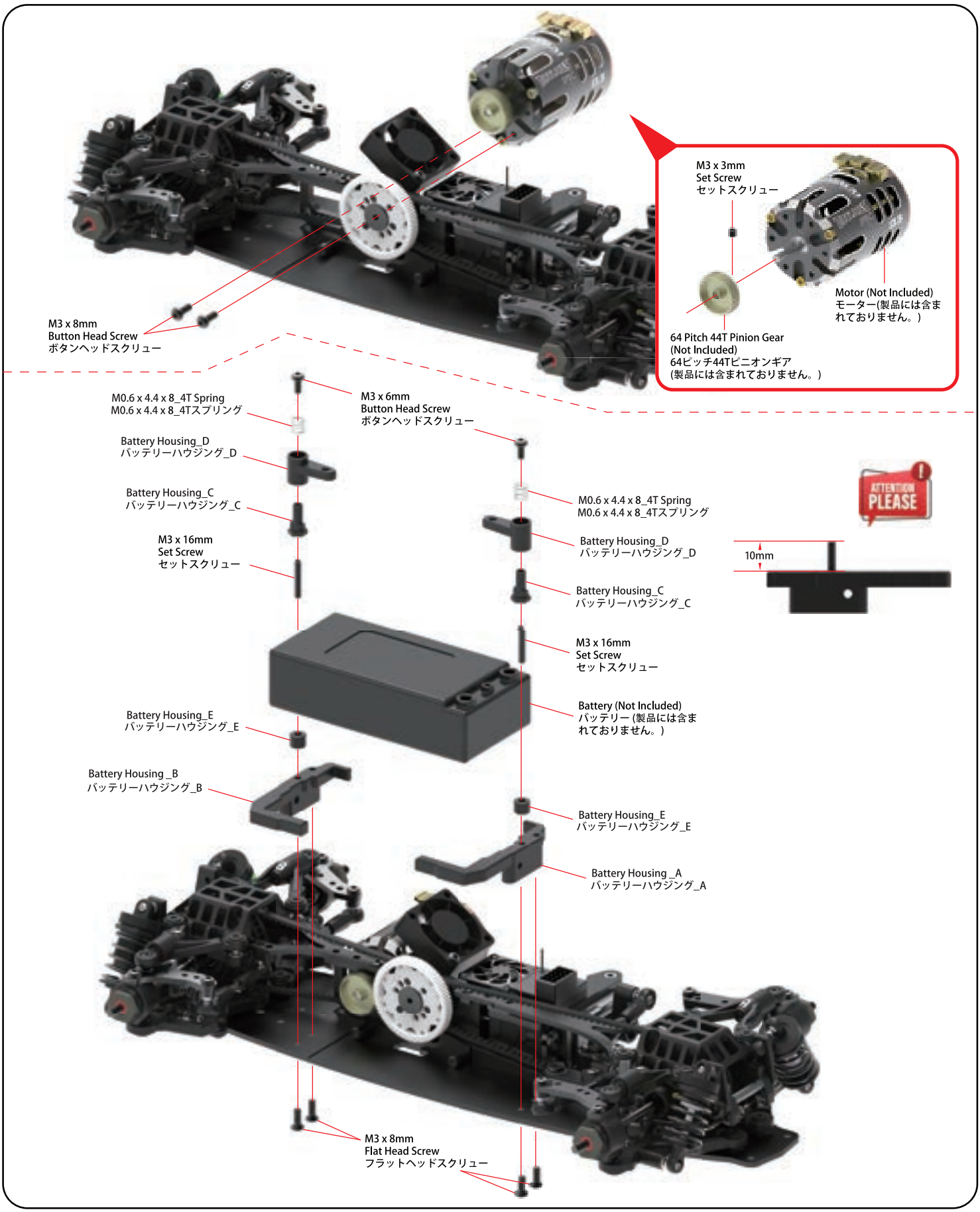

Parts Include / 製品に含めるパーツ

BAG 8



M3 x 6mm Flat Head Screw (2)
M3 x 6mm フラットヘッドスクリュー (2)



M3 x 10mm Button Head Screw (4)
M3 x 10mm ボタンヘッドスクリュー (4)



M3 x 8mm Flat Head Screw (4)
M3 x 8mm フラットヘッドスクリュー (4)



M3 x 18mm Button Head Screw (2)
M3 x 18mm ボタンヘッドスクリュー (2)



Front Body Post (2)
フロントボディーポスト (2)



Flanged Nut - 4mm (4)
フランジナット - 4mm (4)



Composite Upper Bumper (1)
コンポジットアッパーバンパー (1)



Rear Body Post (2)
リアボディーポスト (2)



M3 x 6 x 8mm Post (2)
M3 x 6 x 8mm ポスト (2)



Bumper (1)
バンパー (1)



Rear Fiber Glass Body Plate (1)
リアガラス繊維ボディプレート (1)



Foam Bumper (1)
フォームバンパー (1)

Watching the Front And Rear Body Post Assembly click here

11. Front And Rear Body Post Assembly
フロント & リアボディーポストの取付け

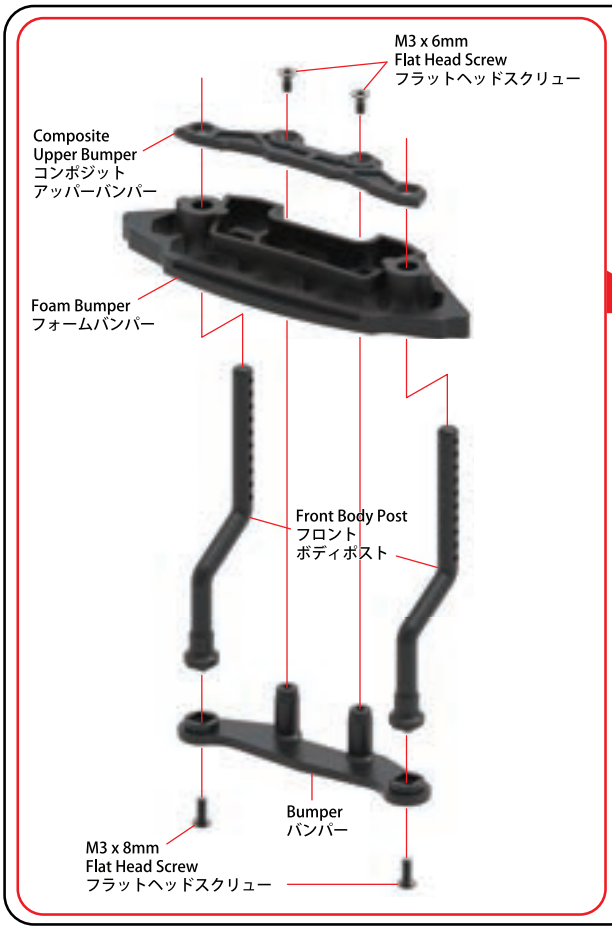



11. Front And Rear Body Post Assembly
フロント＆リアボディーポストの取付け

Rear / リア

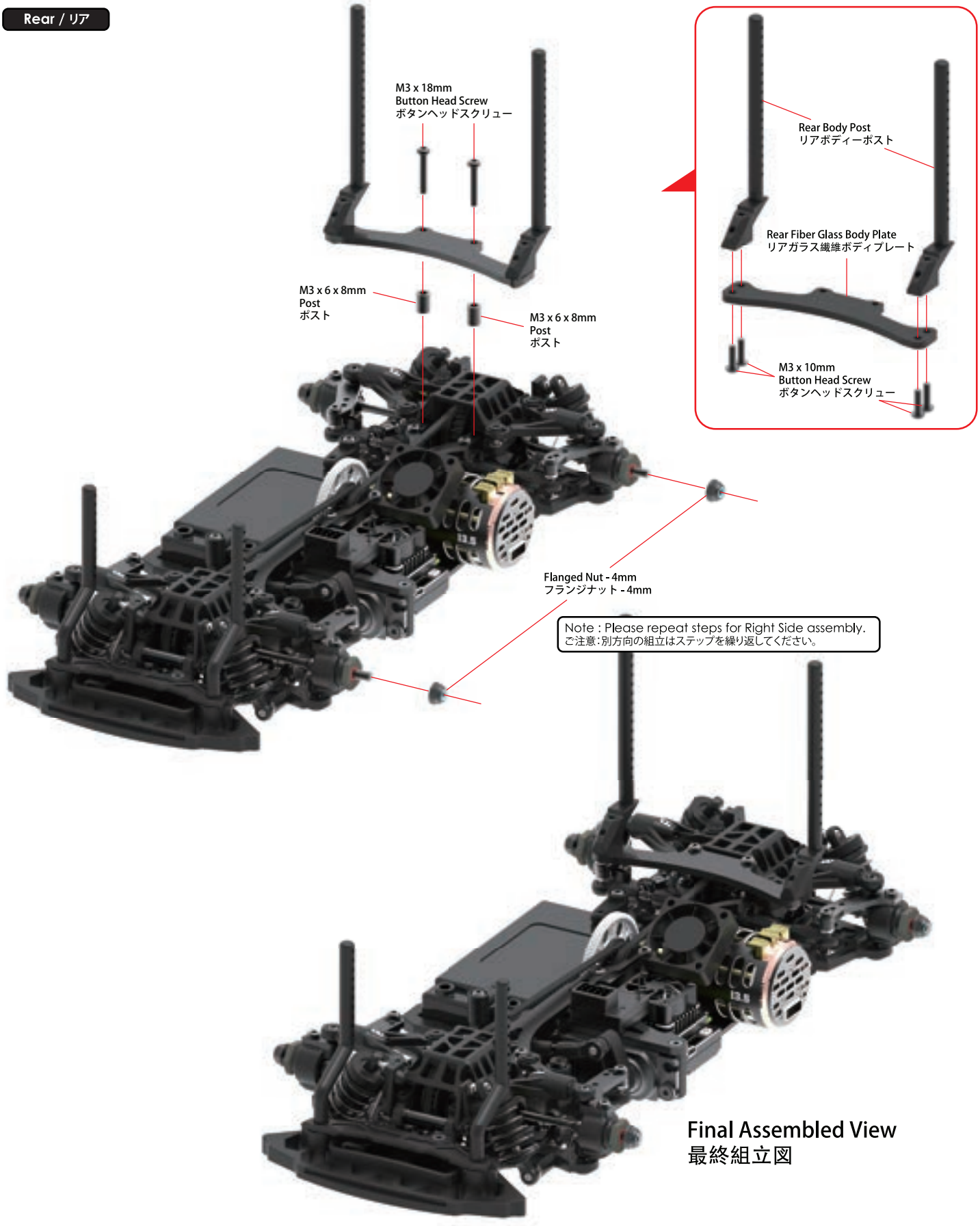

Final Assembled View
最終組立図

CERO M225 MINI

1/10 SCALE RADIO CONTROL FWD CHASSIS SETUP SHEET

DRIVER (賽員) DATE 25 / 02 / 2024

FINAL POSITION (決賽成績) BEST LAP (最佳圈數)

CIRCUIT (賽道) SACC CLASS (組別) ☑ BLINKY ☐ OPEN STOCK ☐ MODIFY

■ PLACE (地點) ☐ INDOOR (室內) ☑ OUTDOOR (室外)

■ TRACK (場地) ☑ ASPHALT (瀝青) ☐ CARPET (地毯)

■ TRACTION (抓著力) ☐ HIGH (高) ☑ MEDIUM (中) ☐ LOW (低)

■ TRACK CONDITION (場地狀況) ☑ FLAT (平坦) ☐ BUMPY (顛簸)

FRONT (前方)



SOLID AXLE (直軸接合器) ☑ SPOOL (直軸) ☐ GEAR (齒式)

(油濃度/重量) ____ WT / G ____ ° PUDDY (泥膠)

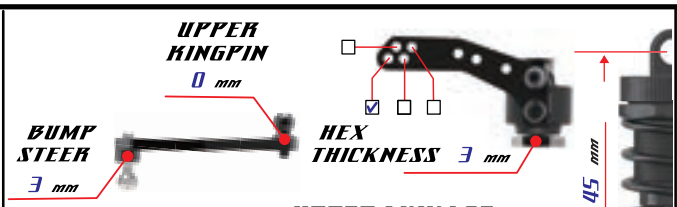



ABSORBER 減震器

OIL (油濃度) # 350

PISTON (活塞) 2 (3) 4 HOLES 1.1 mm

SPRING (彈簧) 3Racing Green

BLADDER FOAM (油壓頂部海綿) YES ☐ NO ☑

REBOUND (彈芯) 0 %

CASTER (傾角) 4.0 °

RIDE HEIGHT (離地距) 4.4 mm

CAMBER ANGLE (外傾角) 2.0 °

SWAY BAR (防傾桿) 1.1 mm

DROOP (油壓行程) 1.6 mm

DOWNSTOP (擺臂止限位) 3.2 mm

TOE ANGLE (束角) -1.5 °

REAR (後方)



GEAR DIFF (齒輪差速器) ☐ Spool (直軸) ☑ Gear (齒式)

(油濃度/重量) 3000 Wt / g ____ ° Puddy (泥膠)

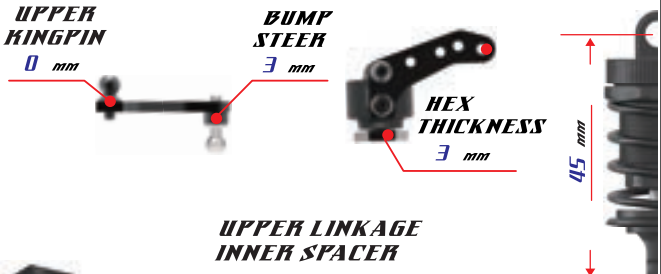



ABSORBER 減震器

OIL (油濃度) # 350

PISTON (活塞) 2 (3) 4 HOLES 1.1 mm

SPRING (彈簧) 3Racing Yellow

BLADDER FOAM (油壓頂部海綿) YES ☐ NO ☑

REBOUND (彈芯) 0 %

CASTER (傾角) 0 °

RIDE HEIGHT (離地距) 4.6 mm

CAMBER ANGLE (外傾角) 2.0 °

SWAY BAR (防傾桿) 1.2 mm

DROOP (油壓行程) 1.7 mm

DOWNSTOP (擺臂止限位) 3.0 mm

TOE ANGLE (束角) 2.5 °

OTHER (其他)

● UPPER DECK SCREWED POSITIONING



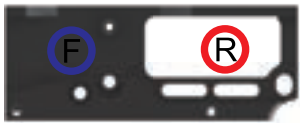

☑ ☑ ☑ ☑

✓ MOTOR MOUNT SCREWED POSITION!

WEIGHT DISTRIBUTION 80 G



	FRONT (前方)	REAR (後方)
TIRE (胎皮)	Rush 0487	Rush 0487
COMPOUND (胎皮值)	36X	36X
INSERT (胎胚)	Set	Set
WHEEL (輪圈)	Set	Set
TIRE TREATMENT (胎水)	MG_Or	MG_Or

SPUR GEAR (大減齒)	82 T	64 PITCH	PINION GEAR (摩打齒) 48 T
MOTOR (馬達)	Zombie EV017.5	BATTERY (電池)	Zombie 6000
ESC (電調)	Zombie 160A	SERVO (伺服器)	PowerHD D12
BODY (車殼)	Bitz YRS M	WING (風翼)	Standard

FINAL DRIVE RATIO (齒比) (SPUR / PINION X 1.9) : 1 = 3.24

FRONT THREAD 167 mm

REAR THREAD 166 mm

WHEELBASE 225 mm

WEIGHT 1250 G

COMMENT:

CERO M225 MINI

1/10 SCALE RADIO CONTROL FWD CHASSIS SETUP SHEET

DRIVER (賽員) DATE / /

FINAL POSITION (決賽成績) BEST LAP (最佳圈數)

CIRCUIT (賽道) SACC CLASS (組別) ☐ BLINKY ☐ OPEN STOCK ☐ MODIFY

■ PLACE (地點) ☐ INDOOR (室內) ☐ OUTDOOR (室外)

■ TRACK (場地) ☐ ASPHALT (瀝青) ☐ CARPET (地毯)

■ TRACTION (抓著力) ☐ HIGH (高) ☐ MEDIUM (中) ☐ LOW (低)

■ TRACK CONDITION (場地狀況) ☐ FLAT (平坦) ☐ BUMPY (顛簸)

FRONT (前方)



SOLID AXLE (直軸接合器) ☐ SPOOL (直軸) ☐ GEAR (齒式) (油濃度/重量) _____ WT / G _____ ° PUDDY (泥膠)

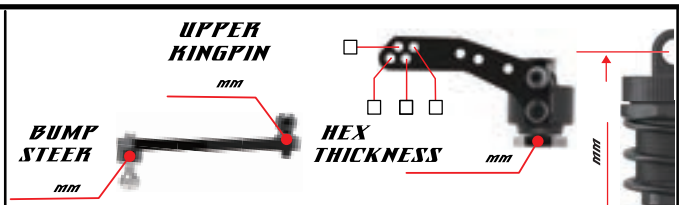



ABSORBER 減震器	
OIL (油濃度)	#
PISTON (活塞)	2 3 4 HOLES
	mm
SPRING (彈簧)	
BLADDER FOAM (油壓頂部海綿)	YES ☐ NO ☐
REBOUND (彈芯)	%
CASTER (傾角)	°

RIDE HEIGHT (離地距)	mm
CAMBER ANGLE (外傾角)	°
SWAY BAR (防傾桿)	mm
DROOP (油壓行程)	mm
DOWNSTOP (擺臂止限位)	mm
TOE ANGLE (束角)	°

REAR (後方)



GEAR DIFF (齒輪差速器) ☐ Spool (直軸) ☐ Gear (齒式) (油濃度/重量) _____ Wt / g _____ ° Puddy (泥膠)

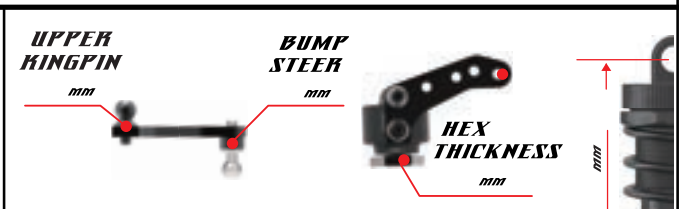



ABSORBER 減震器	
OIL (油濃度)	#
PISTON (活塞)	2 3 4 HOLES
	mm
SPRING (彈簧)	
BLADDER FOAM (油壓頂部海綿)	YES ☐ NO ☐
REBOUND (彈芯)	%
CASTER (傾角)	°

RIDE HEIGHT (離地距)	mm
CAMBER ANGLE (外傾角)	°
SWAY BAR (防傾桿)	mm
DROOP (油壓行程)	mm
DOWNSTOP (擺臂止限位)	mm
TOE ANGLE (束角)	°

OTHER (其他)

● UPPER DECK SCREWED POSITIONING



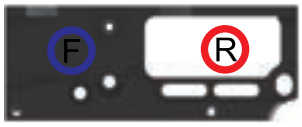

☐ ☐ ☐ ☐

✓ MOTOR MOUNT SCREWED POSITION!

WEIGHT DISTRIBUTION _____ G



FRONT THREAD mm

REAR THREAD mm

WHEELBASE mm

WEIGHT G

COMMENT:

FRONT (前方)	REAR (後方)
TIRE (胎皮)	
COMPOUND (胎皮值)	
INSERT (胎胚)	
WHEEL (輪圈)	
TIRE TREATMENT (胎水)	

SPUR GEAR (大減齒)	T	PITCH	PINION GEAR (摩打齒) T
MOTOR (馬達)		BATTERY (電池)	
ESC (電調)		SERVO (伺服器)	
BODY (車殼)		WING (風翼)	
FINAL DRIVE RATIO (齒比) (SPUR / PINION X 1.9) : 1 =			

(CERO SPORT M225) Final Gear Ratio Chart / (CERO SPORT M225) ファイナルギアレシオチャート

Ratio	No. OF 48 PITCH PINION GEAR																																		
1.90	15	16	17	18	19	20	21	22	23	24	25	26	27	28	29	30	31	32	33	34	35	36	37	38	39	40	41	42	43	44	45	46			
No. OF 48 PITCH SPUR GEAR																																			
84	10.64	9.98	9.39	8.87	8.40	7.98	7.60	7.25	6.94	6.65																									
83	10.51	9.86	9.28	8.76	8.30	7.89	7.51	7.17	6.86	6.57	6.31																								
82	10.39	9.74	9.16	8.66	8.20	7.79	7.42	7.08	6.77	6.49	6.23	5.99																							
81	10.26	9.62	9.05	8.55	8.10	7.70	7.33	7.00	6.69	6.41	6.16	5.92	5.70																						
80	10.13	9.50	8.94	8.44	8.00	7.60	7.24	6.91	6.61	6.33	6.08	5.85	5.63	5.43																					
79	10.01	9.38	8.83	8.34	7.90	7.51	7.15	6.82	6.53	6.25	6.00	5.77	5.56	5.36	5.18																				
78	9.88	9.26	8.72	8.23	7.80	7.41	7.06	6.74	6.44	6.18	5.93	5.70	5.49	5.29	5.11	4.94																			
77	9.75	9.14	8.61	8.13	7.70	7.32	6.97	6.65	6.36	6.10	5.85	5.63	5.42	5.23	5.04	4.88	4.72																		
76	9.63	9.03	8.49	8.02	7.60	7.22	6.88	6.56	6.28	6.02	5.78	5.55	5.35	5.16	4.98	4.81	4.66	4.51																	
75	9.50	8.91	8.38	7.92	7.50	7.13	6.79	6.48	6.20	5.94	5.70	5.48	5.28	5.09	4.91	4.75	4.60	4.45	4.32																
74	9.37	8.79	8.27	7.81	7.40	7.03	6.70	6.39	6.11	5.86	5.62	5.41	5.21	5.02	4.85	4.69	4.54	4.39	4.26	4.14															
73	9.25	8.67	8.16	7.71	7.30	6.94	6.60	6.30	6.03	5.78	5.55	5.33	5.14	4.95	4.78	4.62	4.47	4.33	4.20	4.08	3.96														
72	9.12	8.55	8.05	7.60	7.20	6.84	6.51	6.22	5.95	5.70	5.47	5.26	5.07	4.89	4.72	4.56	4.41	4.28	4.15	4.02	3.91	3.80													
71	8.99	8.43	7.94	7.49	7.10	6.75	6.42	6.13	5.87	5.62	5.40	5.19	5.00	4.82	4.65	4.50	4.35	4.22	4.09	3.97	3.85	3.75	3.65												
70	8.87	8.31	7.82	7.39	7.00	6.65	6.33	6.05	5.78	5.54	5.32	5.12	4.93	4.75	4.59	4.43	4.29	4.16	4.03	3.91	3.80	3.69	3.59	3.50											
69	8.74	8.19	7.71	7.28	6.90	6.56	6.24	5.96	5.70	5.46	5.24	5.04	4.86	4.68	4.52	4.37	4.23	4.10	3.97	3.86	3.75	3.64	3.54	3.45	3.36										
68	8.61	8.08	7.60	7.18	6.80	6.46	6.15	5.87	5.62	5.38	5.17	4.97	4.79	4.61	4.46	4.31	4.17	4.04	3.92	3.80	3.69	3.59	3.49	3.40	3.31	3.23									
67	8.11	7.60	7.15	6.76	6.40	6.08	5.79	5.53	5.29	5.07	4.86	4.68	4.50	4.34	4.19	4.05	3.92	3.80	3.68	3.58	3.47	3.38	3.29	3.20	3.12	3.04	2.97								
66	8.36	7.84	7.38	6.97	6.60	6.27	5.97	5.70	5.45	5.23	5.02	4.82	4.64	4.48	4.32	4.18	4.05	3.92	3.80	3.69	3.58	3.48	3.39	3.30	3.22	3.14	3.06	2.99							
65	8.23	7.72	7.26	6.86	6.50	6.18	5.88	5.61	5.37	5.15	4.94	4.75	4.57	4.41	4.26	4.12	3.98	3.86	3.74	3.63	3.53	3.43	3.34	3.25	3.17	3.09	3.01	2.94	2.87						
64		7.60	7.15	6.76	6.40	6.08	5.79	5.53	5.29	5.07	4.86	4.68	4.50	4.34	4.19	4.05	3.92	3.80	3.68	3.58	3.47	3.38	3.29	3.20	3.12	3.04	2.97	2.90	2.83	2.76					
63			7.04	6.65	6.30	5.99	5.70	5.44	5.20	4.99	4.79	4.60	4.43	4.28	4.13	3.99	3.86	3.74	3.63	3.52	3.42	3.33	3.24	3.15	3.07	2.99	2.92	2.85	2.78	2.72	2.66				
62				6.54	6.20	5.89	5.61	5.35	5.12	4.91	4.71	4.53	4.36	4.21	4.06	3.93	3.80	3.68	3.57	3.46	3.37	3.27	3.18	3.10	3.02	2.95	2.87	2.80	2.74	2.68	2.62	2.56				

| Ratio | No. OF 64 PITCH PINION GEAR | | | | | | | | | | | | | | | | | | |

Spare Parts & Optional Parts / スペアパーツ & オプショナルパーツ



3RAC-BE4816/V3
4.8mm Ball Cap Set
-16mm_V3
4.8mm ボールキャップセット
- 16mm V3
¥250

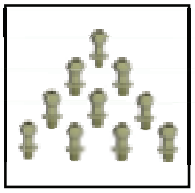

3RAC-BS48032/TE
7075 Aluminum 4.8mm
L=3.2 Roll Bar Ball
(10pcs) - Teflon Coated
7075アルミ4.8mmL=3.2ロールバー
ボール（10個）- テフロンコート済み
¥2000

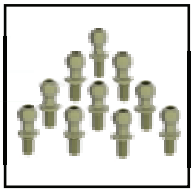

3RAC-BS4806/TE
7075 Aluminum 4.8MM
Ball Stud L=6 (10 pcs)
- Teflon Coated
7075アルミ4.8MM ボールスタッド
長6mm（10pcs）-
テフロンコーディング ¥1530

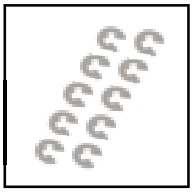

3RAC-ER1003
E-Clip 1.0 x 3 x 0.2 - 10pcs
Eクリップ1.0 (内径) x3
(外径) x0.2 (厚度)-10枚
¥250

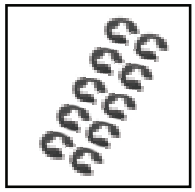

3RAC-ER2506
E-Clip 2.5 x 6 x 0.4 - 10pcs
Eクリップ 2.5 (内径) x6
(外径) x0.4 (厚度)-10枚
¥150

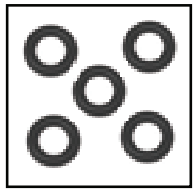

3RAC-P5
P5 O Ring (4.8 X 1.9mm)
(5pcs)
P5 O-リング (4.8 X 1.9mm)
(5pcs)
¥150

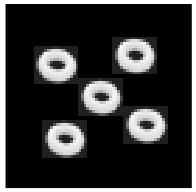

3RAC-P3
P3 O Ring (2.8 X 1.9mm)
(5pcs)
P3 O-リング (2.8 X 1.9mm)
(5pcs)
¥150

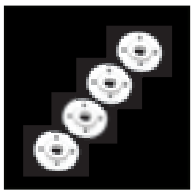

3RAC-DP09
Big Bore Piston 1.1 x 4
ビックボアピンスト
1.1 x 4
¥680



SAK-C101
Gear Differential Set
For 3RACING Cero
3RACING Cero 用
セロウルトラ ギアデフセット
¥3600

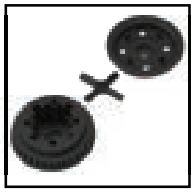

SAK-C101/A
Gear Differential Housing
For 3RACING Cero
3RACING Cero 用
セロウルトラ
ギアデフ ハウジング ¥800

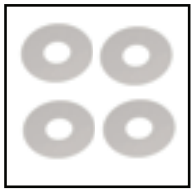

SAK-C101/B
M3.6 x 9.5 x 0.1 Spacer
--For 3RACING Cero
3RACING Cero 用
M3.6x9.5x0.1
スペーサー ¥600



SAK-F79A
Metal Differential Gear Set
10T For SAK-F79
SAK-F79 用
メタルデフギアセット 10T
¥510



SAK-F79B
Metal Differential Gear Set
18T For SAK-F79
SAK-F79 用
メタルデフギアセット 18
¥510



SAK-F79/V2
Metal Differential Gear Set
(10T &18T)
メタルデフギアセット
(10T &18T)
¥1190

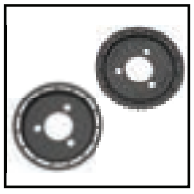

SAK-C101/C
Front Pulley Housing
For 3RACING Cero Ultra
セロウルトラ フロント
プーリー ハウジング
¥600



SAK-C101/D
Diff. Outer Joint 2mm
For 3RACING Cero FWD
3RACING Cero FWD用
デフ アウタージョイント2mm
¥1000



SAK-C101/E
SAK-C101/E Diff. Outer Joint
2mm For Cero Sport
3RACING Cero Sport 用
デフ アウタージョイント2mm
¥1000



SAK-C102
Front Solid Axle Main Body
For 3RACING Cero Ultra
3RACING Cero Ultra 用
フロント ソリッド アクスル
本体 ¥2000



SAK-C103
Centre Pulley 20T
For 3RACING Cero Ultra
3RACING Cero Ultra 用
センタープーリー20T
¥2400



SAK-C104
Main Graphite Chassis
For 3RACING Cero Ultra
3RACING Cero Ultra 用
メイン グラファイトシャーシ
¥8000



SAK-C104/AL
Aluminum Main Chassis 2mm
For 3RACING Cero Ultra
3RACING Cero Ultra用
メイン グラファイトシャーシ
¥8000



SAK-C105
Graphite Lower Wishbone
For 3RACING Cero Ultra
3RACING Cero Ultra用
グラファイト下位
ウイッシュボーン ¥2000



SAK-C105/V2
Graphite Lower Wishbone
For 3RACING Cero Ultra
3RACING Cero Ultra用
グラファイト製 ロワー
ウイッシュボーン ¥2000



SAK-C106
Rear Graphite Lower Wishbone
For 3RACING Cero Ultra
3RACING Cero Ultra用
リアグラファイト 下位
ウィッシュボーン ¥2000



SAK-C107
Front Lower Damper Ball Mount
For 3RACING Cero Ultra
3RACING Cero Ultra用
フロント 下位ダンパー
ボール マウント ¥2000



SAK-C108
Rear Lower Damper Ball Mount
For 3RACING Cero Ultra
3RACING Cero Ultra用
リア 下位ダンパー
ボール マウント ¥2000



SAK-C109
Suspension Pivot Bushing 4.8mm
For 3RACING Cero Ultra
3RACING Cero Ultra用
セロ サスペンション ピボッ
ブッシング 4.8mm ¥600

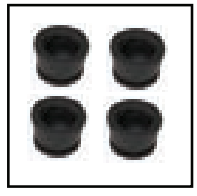

SAK-C110
Suspension Pivot Bushing 5.2mm
For 3RACING Cero Ultra
3RACING Cero Ultra用
セロ サスペンション ピボッ
ブッシング 5.2mm ¥600



SAK-C111
Downstop Mount
For 3RACING Cero Ultra
3RACING Cero Ultra用
セロ ダウンストップマウント
¥460

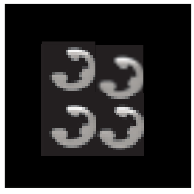

SAK-C112
M5 Bowed E-Ring
For 3RACING Cero Ultra
3RACING Cero Ultra用
M5弓形Eリング
¥460



SAK-C113
M6 Bowed E-Ring
For 3RACING Cero Ultra
3RACING Cero Ultra用
M6弓形Eリング
¥460



SAK-C116
Aluminum Bulkhead
For 3RACING Cero Ultra
3RACING Cero Ultra用
セロ アルミバルクヘッド
¥2400

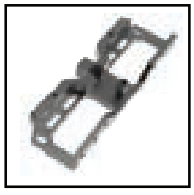

SAK-C117
Aluminum Motor Mount
For 3RACING Cero Ultra
3RACING Cero Ultra用
セロ アルミモーターマウント
¥3200



SAK-C118
Spur Gear Locker
For 3RACING Cero Ultra
3RACING Cero Ultra用
セロ スパーギアロッカー
¥600



SAK-C118/A
Titanium Spur Gear Locker
For 3RACING Cero Ultra
3RACING Cero Ultra用
チタン スパーギア ロッカー
¥1000



SAK-C119
Motor Mount Battery Spacer
M2.5 x 4 x 6 For 3RACING Cero
3RACING Cero Ultra用
モーターマウント バッテリー
スペーサーM2.5x4x6 ¥400



SAK-C120
Belt Tension Nut
For 3RACING Cero
3RACING Cero Ultra用
セロウルトラ ベルト
テンション ナット ¥400

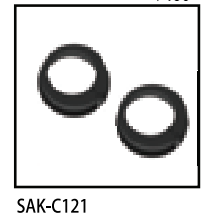

SAK-C121
Differential Bearing Housing
High Profile For 3RACING Cero
3RACING Cero Ultra用
セロウルトラ ディフベアリング
ハウジング ハイプロファイル
¥400



SAK-C122
Differential Bearing Housing
Low Profile For 3RACING Cero
3RACING Cero Ultra用
セロウルトラ ディフベアリング
ハウジング ローブロファイル
¥400



SAK-C123
Steering Post M8.5 x 12.5
For 3RACING Cero Ultra
3RACING Cero Ultra用
セロ ステアリング ポスト
M8.5x12.5 ¥800

SAK-C124
Steering System
For 3RACING Cero Ultra
3RACING Cero Ultra用
セロ ステアリング システム
¥3000

SAK-C125
Twist Bar 19mm
For 3RACING Cero Ultra
3RACING Cero Ultra用
セロ ツイストバー19mm
¥800

Spare Parts & Optional Parts / スペアパーツ & オプショナルパーツ



SAK-C126A
Front Shock Tower
For 3RACING Cero Ultra
3RACING Cero Ultra V2用
セロウルトラ
フロントショックタワー ¥2400



SAK-C127A
Rear Shock Tower
For 3RACING Cero Ultra
3RACING Cero Ultra V2用
セロウルトラ
リアショックタワー ¥2400



SAK-C128
Bulkhead Cover Standard
For 3RACING Cero Ultra
3RACING Cero Ultra用
セロウルトラ
バルクヘッド カバー
スタンダ ード ¥2000



SAK-C130B
One Piece Graphite Upper Deck_55
For 3RACING Cero Ultra
3RACING Cero Ultra V2用
セロウルトラ
ワンピース グラファ
イト アッパーデッキ55 ¥2200



SAK-C130C
Graphite Upper Deck_55
For 3RACING Cero Ultra
3RACING Cero Ultra V2用
セロウルトラ
グラファイト
アッパーデッキ55 ¥2200



SAK-C131
M3 x 5 Upper Deck Bolt Screw
For 3RACING Cero Ultra
3RACING Cero Ultra用
M3x5アッパーデッキ
ボルトネジ ¥800

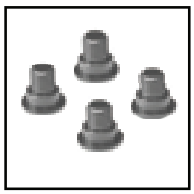

SAK-C131A
M3 x 5 Titanium Upper Deck
Bolt Screw For 3RACING Cero
3RACING Cero Ultra用
M3×5 チタン アッパーデッキ
ボルトネジ ¥1000



SAK-C132
Ball Joint 4.8
For 3RACING Cero
3RACING Cero Ultra用
セロウルトラ
ボールジョイント4.8 ¥600



SAK-C133/V2
Stabilizer Set
For 3RACING Cero
3RACING Cero用
セロ スタビライ
ザーセット ¥1000



SAK-C134
Front Upper Wishbone
For 3RACING Cero
3RACING Cero Ultra用
セロ フロントアッパー
ウィッシュボーン ¥1000

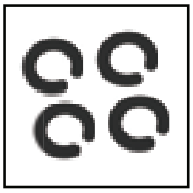

SAK-C135
Upper Wishbone Spacer
For 3RACING Cero
3RACING Cero Ultra用
セロ アッパーウィッシュボーン
スペーサー ¥600

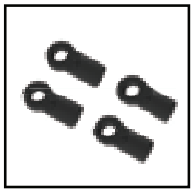

SAK-C136
Front Upper Wishborn Ball Cap
5.2mm For 3RACING Cero
3RACING Cero Ultra用
セロウルトラ フロントアッパー
ウィッシュボーン
ボールキャップ5.2mm ¥600



SAK-C137
M4 x 16 Turnbuckle
For 3RACING Cero
3RACING Cero Ultra用
M4x16ターンバックル
¥800

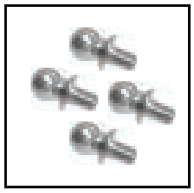

SAK-C138/V2
Suspension Pivot Ball with
Screw 4.5mm x 5.2mm
(Titanium) For 3RACING Cero
3RACING Cero用セロ サ
スペンション ピボ
ットボール 4.5mm ¥1200

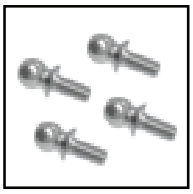

SAK-C139/V2
Suspension Pivot Ball with
Screw 6.5mm x 5.2mm
(Titanium) For 3RACING Cero
3RACING Cero用セロ サス
ペンション ピボッ
トボール 6.5mm ¥1200



SAK-C140
Knuckle Plate
For 3RACING Cero
3RACING Cero Ultra用
セロウルトラ
ナックルプレート ¥1800



SAK-C141
Knuckle
For 3RACING Cero
3RACING Cero Ultra用
セロウルトラ ナックル
¥2400



SAK-C142
Outer Shaft_Hub_3mm
For 3RACING Cero
3RACING Cero Ultra用
セロウルトラ アウター
シャフトハブ3mm ¥1600



SAK-C143
Outer Shaft_Hub_3.5mm
For 3RACING Cero
3RACING Cero Ultra用
セロウルトラ アウター
シャフトハブ3.5mm ¥1600



SAK-C144
Outer Shaft_Hub_4mm
For 3RACING Cero
3RACING Cero Ultra用
セロウルトラ アウター
シャフトハブ4mm ¥1600

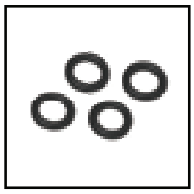

SAK-C145
M3 x 5 x 1 O Ring
For 3RACING Cero
3RACING Cero Ultra用
M3x5x1 Oリング
¥400



SAK-C146
Body Shield Upper
For 3RACING Cero
3RACING Cero Ultra用
セロウルトラ
ボディシールドアッパー ¥800



SAK-C147
SSK Shaft
For 3RACING Cero
3RACING Cero Ultra用
セロSSKシャフト
¥3000



SAK-C147A
SSK Outer Shaft
For 3RACING Cero
3RACING Cero Ultra用
セロSSKアウターシャフト
¥1000



SAK-C147B
SSK Main Shaft
For 3RACING Cero
3RACING Cero Ultra用
セロSSKメインシャフト
¥1600



SAK-C147C
SSK Swing Shaft Set
For 3RACING Cero FWD
3RACING Cero FWD用
SSK スイングシャフトセット
¥3000



SAK-C147D
SSK Main Shaft
For 3RACING FWD
3RACING Cero FWD用
セロSSKメインシャフト
¥1600

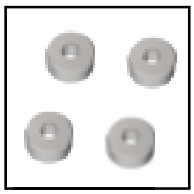

SAK-C147E
Drive Shaft Bush
For 3RACING Cero
3RACING Cero 用
セロ ドライブシャフトブッシュ
¥600



SAK-C148
Universal Swing Shaft
For 3RACING Cero
3RACING Cero 用
セロ ユニバーサル
スイングシャフト ¥2800



SAK-C148A
Universal Swing Main Shaft
For 3RACING Cero
3RACING Cero用セロ ユニ
バーサル スイングメイ
ンシャフト ¥1600



SAK-C148B
Universal Swing Outer Shaft
For 3RACING Cero
3RACING Cero 用
セロ ユニバーサル
スイングアウターシャフト
¥1000

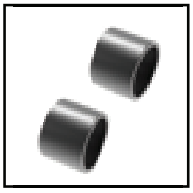

SAK-C148C
Rear Swing Shaft Axle Housing
For 3RACING Cero
3RACING Cero 用
リアスイングシャフトア
クスルハウジング ¥600

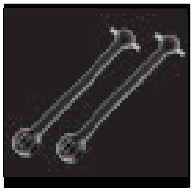

SAK-C148D
Universal Swing Main Shaft 2mm
Pin For 3RACING Cero Sport
3RACING Cero Sport用
ユニバーサル スイングメイ
ンシャフト 2mmピン
¥600

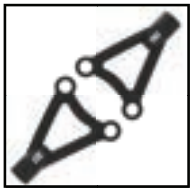

SAK-C149
Rear Upper Wishbone
For 3RACING Cero
3RACING Cero 用
セロ リアアッパー
ウィッシュボーン ¥800

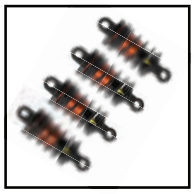

SAK-C150
Big Bore Low Profile Absorber
For 3RACING Cero
3RACING Cero 用
セロ ビッグボア
ロープロファイル アブソーバー
¥7000



SAK-C150A
Big Bore Low Profile Absorber
Spring Base For 3RACING Cero
3RACING Cero 用
セロ ビッグボア
ロープロファイルアブソー
バースプリングベース ¥1600



SAK-C150B
Big Bore Low Profile Absorber
Ball Cap For 3RACING Cero
3RACING Cero 用
セロ ビッグボア
ロープロファイル アブソー
バーボールキャップ ¥800

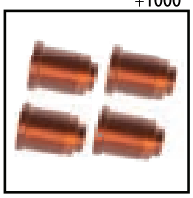

SAK-C150C
Big Bore Low Profile Absorber
Main Body For 3RACING Cero
3RACING Cero 用
ビッグボア低反発
アブソーバボディ ¥3000

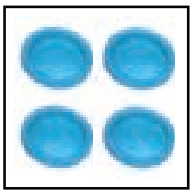

SAK-C150D
Big Bore Low Profile Absorber
Diaphragm For 3RACING Cero
3RACING Cero 用
セロ ビッグボア
ロープロファイル アブソー
バーダイアフラム ¥600

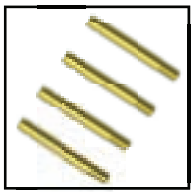

SAK-C150E
Big Bore Low Profile Absorber
Shaft M3 x 22 For 3RACING Cero
3RACING Cero 用
セロ ビッグボア
ロープロファイル アブソー
バーシャフトM3x22 ¥1200

SAK-C150F
Big Bore Low Profile Absorber
Adjustable Ring For 3RACING Cero
3RACING Cero 用
セロ ビッグボア
ロープロファイル アブソー
バー アジャスタブルリング ¥800

SAK-C150G
Big Bore Low Profile AbsorberO Rin
M12.5 x 1.5 For 3RACING Cero
3RACING Cero 用
セロ ビッグボア
ロープロファイル アブソーバー
Oリング ¥300



SAK-C150H
Big Bore Low Profile Absorber Top Cap For 3RACING Cero
3RACING Cero用セロ ビッグボア ロープロファイルアブソーバ トップキャップ ￥800



SAK-C152
Cero Servo Horns
For 3RACING Cero
3RACING Cero用
セロ サーボホーン ￥600



SAK-C158A
Motor Mount
For 3RACING Cero FWD
Cero FWD Sport用
モーターマウント ¥2600



SAK-C161A
Servo Mount
For 3RACING Cero FWD
Cero FWD Sport用
サーボマウント ¥1000



SAK-C161B
Servo Mount plate
For 3RACING Cero FWD
Cero FWD Sport用
サーボマウントプレート ¥600



SAK-C162
Motor Adaptor
For 3RACING Cero FWD
Cero FWD Sport用
モーターアダプター ¥1000



SAK-C166
Rear Outer Shaft
For 3RACING Cero FWD
Cero FWD Sport用
リアアウターシャフト ¥1000



SAK-C168
Rapid 0.25mm Lower Suspension Spacer For 3RACING Cero
3RACING Cero用ラビッド0.25mm ロウワーサスペンション スペーサー ¥1000



SAK-C168A
Rapid 0.5mm Lower Suspension Spacer For 3RACING Cero
3RACING Cero用ラビッド0.5mm ロウワーサスペンション スペーサー ¥1000

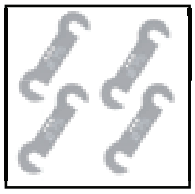

SAK-C168B
Rapid 0.75mm Lower Suspension Spacer For 3RACING Cero
3RACING Cero用ラビッド0.75mm ロウワーサスペンション スペーサー ¥1000



SAK-C168C
Rapid 1.0mm Lower Suspension Spacer For 3RACING Cero
3RACING Cero用ラビッド1.0mm ロウワーサスペンション スペーサー ¥1000



SAK-C170
2.5mm Lock Nut
For 3RACING Cero
3RACING Cero用
2.5mm ロック ナット ¥300



SAK-CM101
Front Composite Wishbone
For M Chassis Cero
Mシャーシセロ用 フロントコンポジットウィッシュボーン ¥1200



SAK-CM102
Rear Composite Wishbone
For M Chassis Cero
Mシャーシセロ用 リヤコンポジットウィッシュボーン ¥1200

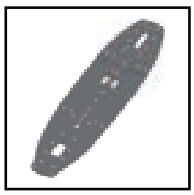

SAK-CM103
FRP Main Chassis 210mm
For Cero M Chassis
Mシャーシセロ用
グラスファイバー製メインシャーシ 210mm ¥2400



SAK-CM103/GA
Graphite Main Chassis 210mm
For Cero M Chassis
Cero Mシャーシ用
メイングラファイトシャーシ 210mm ¥7000



SAK-CM103A
FRP Main Chassis 225mm
For Cero M Chassis
Mシャーシセロ用
グラスファイバー製メインシャーシ 225mm ¥2400



SAK-CM103A/GA
Graphite Main Chassis 225mm
For Cero M Chassis
Cero Mシャーシ用
メイングラファイトシャーシ ¥7000

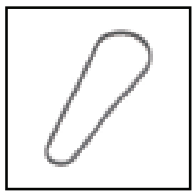

SAK-CM104
S3M249 Rear Belt 210mm
For Cero M Chassis
Mシャーシセロ用
S3M249 リアベルト 210mm ¥1000

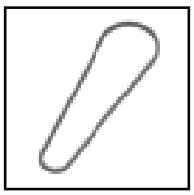

SAK-CM104A
S3M279 Rear Belt 225mm
For Cero M Chassis
Mシャーシセロ用
S3M279 リアベルト 225mm ¥1000



SAK-CM105
FRP Upper Deck 210mm
For Cero M Chassis
Mシャーシセロ用グラスファイバー製アッパーデッキ 210mm ¥1600

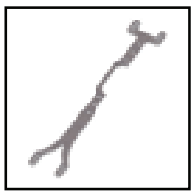

SAK-CM105/GA
Graphite Upper Deck 210mm
For Cero M Chassis
Cero Mシャーシ用
グラファイトアッパーデッキ 210mm ¥2000

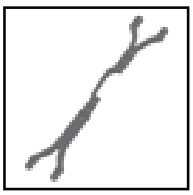

SAK-CM105A
FRP Upper Deck 225mm
For Cero M Chassis
Mシャーシセロ用グラスファイバー製アッパーデッキ 225mm ¥1600

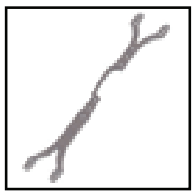

SAK-CM105A/GA
Graphite Upper Deck 225mm
For Cero M Chassis
Cero Mシャーシ用
グラファイトアッパーデッキ 225mm ¥2000



SAK-CM106
Bulkhead Cover
For M Chassis Cero
Mシャーシセロ用
バルクヘッドカバー ¥1200



SAK-CM107
Front Shock Tower
For M Chassis Cero
Mシャーシセロ用 フロントショックタワー ¥600



SAK-CM107A
Rear Shock Tower
For M Chassis Cero
Mシャーシセロ用 リアショックタワー ¥600

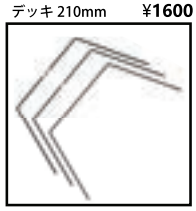

SAK-CM108
Stabilizer Set
For M Chassis Cero
Mシャーシセロ用 スタビライザーセット ¥1000



SAK-CM109
M3 x 5 low profile upper deck screw
アッパーデッキ用 M3 x 5 ロープロファイルスクリュー ¥1000



SAK-CM110
Knuckle For M Chassis Cero
Mシャーシセロ用ナックル ¥1000



SAK-CM111
Front Knuckle Arm
For M Chassis Cero
Mシャーシセロ用 フロントナックルアーム ¥1600



SAK-CM111A
Rear Knuckle Arm
For M Chassis Cero
Mシャーシセロ用
リアナックルアーム ¥1600



SAK-CM112
Swing Shaft Set
For M Chassis Cero
Mシャーシセロ用 スイングシャフトセット ¥2400



SAK-CM112A
Swing Shaft 33.5mm
For M Chassis Cero
Mシャーシセロ用 スイングシャフト33.5mm ¥1200



SAK-CM113
Upper Wishbone
For M Chassis Cero
Mシャーシセロ用 アッパーウィッシュボーン ¥1000

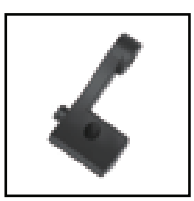

SAK-CM114
Fan Mount
For M Chassis Cero
Mシャーシセロ用
ファンマウント ¥400

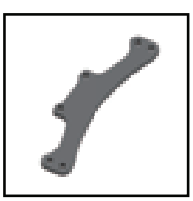

SAK-CM118
Rear Body Plate
For Cero Sport Mini
Cero Sport Mini用
リアボディプレート ¥800



SAK-CM118/GA
Graphite Rear Body Plate
For Cero Sport Mini
Cero Sport Mini用
グラファイトリアボディプレート ¥1200



SAK-CM119
Servo Plate
For M4WD
M4WD用
サーボプレート ¥600



SAK-CM119/GA
Graphite Servo Plate
For M4WD
M4WD用
グラファイトサーボプレート ¥1000

SAK-CM121
Graphite Upgrade Set
For Cero Sport Mini 210
Cero Sport Mini 210用
グラファイトアップグレードセット ¥10000

SAK-CM122
Graphite Upgrade Set
For Cero Sport Mini 225
Cero Sport Mini 225用
グラファイトアップグレードセット ¥10000



SAK-CM123
TPU Bumper
For Cero Sport Mini set
セロスポーツミニ用
TPUバンパーセット
¥1600

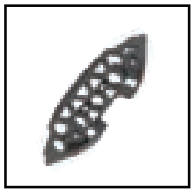

SAK-CM123A
TPU Bumper
For Cero Sport Mini
セロスポーツミニ用
TPUバンパー
¥1000



SAK-CM123B
TPU Bumper
For Cero Sport Mini 210mm
セロスポーツミニ用
TPUバンパー 210mm
¥1000



SAK-CM124
Bulkhead
For Cero Sport Mini
セロスポーツミニ用
バルクヘッド
¥800



SAK-CM125
Aluminium Knuckle arm
For Cero Mini
セロミニ用
アルミナックルアーム
¥2400

OFFICIAL WAREHOUSE @
WWW.3RACING.SHOP
3RACING

Copyright @ 2024 World Space CAD Industrial Co., Ltd. / 禁無断転載複製